beyma

CAR LOUDSPEAKERS

SCW12

SOUND CONCEPT

PRINCIPALES CARACTERISTICAS

- Potencia admisible elevada (250 W RMS)
- Cono de fibra de vidrio de gran resistencia mecánica
- Diseñado para aplicaciones de graves y subgraves

ESPECIFICACIONES TECNICAS

Diámetro nominal	300 mm. 12 in.
Impedancia nominal	4 ohms
Potencia admisible / programa	250 W RMS / 500 W
Sensibilidad	92 dB 1w @ 1m
Rango de frecuencias	25 - 1500 Hz
Diámetro bobina	51.7 mm. 2 in.
Factor Bl	11 N / A
Masa móvil	0.090 Kg.

CROQUIS DIMENSIONAL

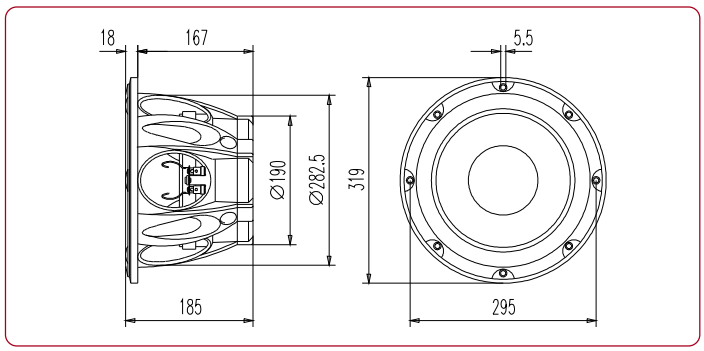

PARAMETROS THIELE-SMALL

Frecuencia de resonancia, fs	31 Hz
Resistencia bobina en continua, Re	3.5 ohms.
Factor de calidad mecánico, Qms	5.24
Factor de calidad eléctrico, Qes	0.51
Factor de calidad total, Qts	0.46
Volumen acústico equivalente, Vas	105 l
Eficiencia, ηo (%)	0.6
Superficie diafragma, Sd	504 cm^2
Máximo desplazamiento lineal, Xmax	4 mm.
Volumen de desplazamiento, Vd	202 cm^3
Inductancia bobina a 1 kHz, Le	1.1 mH

CAJA CERRADA

Vol = 35 litros
H = 360 mm.
W = 450 mm.
D = 300 mm.
Espesor = 19 mm.

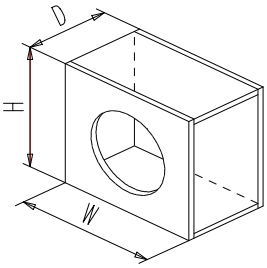

Nota: las dimensiones son externas

CAJA BASS-REFLEX

Vol = 53 litros
H = 380 mm.
W = 600 mm.
D = 315 mm.
Espesor = 19 mm.
Nº de tubos = 1
Hv x Wv = 342 mm. x 40 mm.
Lv1 = 382 mm.
Lv2 = 218 mm.

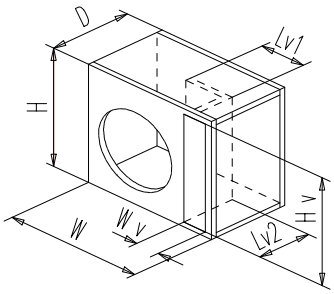

Nota: las dimensiones son externas

RESPUESTA EN FRECUENCIA

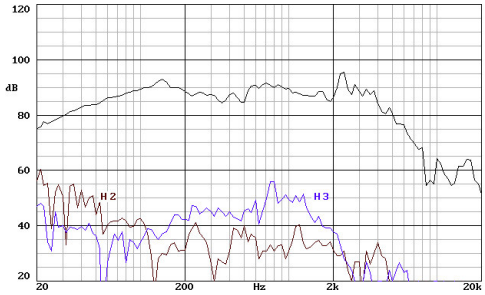

Nota: Respuesta en frecuencia medida en el eje con el altavoz montado en panel IEC, aplicando 1w@1m.

CURVA DE IMPEDANCIA

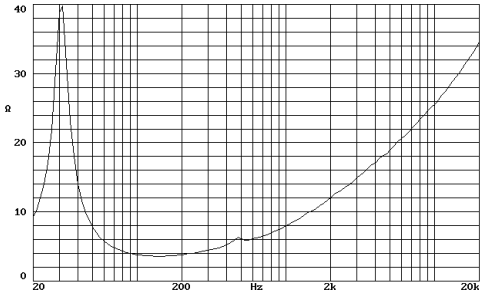

beyma

Polígono Industrial Moncada II · C/. Pont Sec, 1c · 46113 MONCADA - Valencia (Spain)
·Tel. (34) 96 130 13 75 · Fax (34) 96 130 15 07 · http://www.beyma.com · E-mail:beyma@beyma.com·