EUROPOWER PMP2000

Instrucciones breves

es

Versión 1.2 Mayo 2007

www.behringer.com

BEHRINGER
JUST LISTEN.

INSTRUCCIONES DE SEGURIDAD

es

PRECAUCIÓN:

Para reducir el riesgo de descarga eléctrica, no quite la tapa (o la parte posterior). No hay piezas en el interior del equipo que puedan ser reparadas por el usuario; si es necesario, póngase en contacto con personal cualificado.

ATENCIÓN:

Para reducir el riesgo de incendio o descarga eléctrica, no exponga este aparato a la lluvia, humedad o a alguna otra fuente que pueda salpicar o derramar algún líquido sobre el aparato. No coloque ningún tipo de recipiente para líquidos sobre el aparato.

Este símbolo, siempre que aparece, le advierte de la presencia de voltaje peligroso sin aislar dentro de la caja. Este voltaje puede ser suficiente para constituir un riesgo de descarga.

Este símbolo, siempre que aparece, le advierte sobre instrucciones operativas y de mantenimiento que aparecen el la documentación que se adjunta. Por favor, lea el manual.

1) Lea las instrucciones.

2) Conserve estas instrucciones.

3) Preste atención a todas las advertencias.

4) Siga todas las instrucciones.

5) No use este aparato cerca del agua.

6) Limpie este aparato con un paño seco.

7) No bloquee las aberturas de ventilación. Instale el equipo de acuerdo con las instrucciones del fabricante.

8) No instale este equipo cerca de fuentes de calor tales como radiadores, acumuladores de calor, estufas u otros aparatos (incluyendo amplificadores) que puedan producir calor.

9) No pase por alto las ventajas en materia de seguridad que le ofrece un enchufe polarizado o uno con puesta a tierra. Un enchufe polarizado tiene dos clavijas, una más ancha que la otra. Un enchufe con puesta a tierra tiene dos clavijas y una tercera de puesta a tierra. La clavija ancha o la tercera clavija son las que garantizan la seguridad. Si el enchufe suministrado con el equipo no concuerda con la toma de corriente, consulte con un electricista para cambiar la toma de corriente obsoleta.

10) Proteja los cables de suministro de energía de tal forma que no sean pisados o doblados, especialmente los enchufes y los cables en el punto donde salen del aparato.

11) Al conectar la unidad a la toma de corriente eléctrica asegúrese de que la conexión disponga de una unión a tierra.

12) Si el enchufe o conector de red sirve como único medio de desconexión, éste debe ser accesible fácilmente.

13) Use únicameor el fabricante.

14) Use únicamente la carretilla, plataforma, trípode, soporte o mesa especificados por el fabricante o suministrados junto con el equipo. Si utiliza una carretilla, tenga cuidado cuando mueva el equipo para evitar daños producidos por un temblor excesivo.

15) Desenchufe el equipo durante tormentas o si no va a utilizarlo durante un periodo largo.

16) Confíe las reparaciones únicamente a servicios técnicos cualificados. Se requiere mantenimiento siempre que la unidad se haya dañado, cuando por ejemplo el cable de suministro de energía o el enchufe presenten daños, se haya derramado líquido o hayan caído objetos dentro del equipo, cuando se haya expuesto el aparato a la humedad o lluvia, cuando no funcione normalmente o cuando se haya dejado caer.

17) ¡PRECAUCIÓN! Las instrucciones de servicio deben llevarlas a cabo exclusivamente personal cualificado. Para evitar el riesgo de una descarga eléctrica, no realice reparaciones que no se encuentren descritas dentro del manual de operaciones. Las reparaciones deben ser realizadas exclusivamente por personal cualificado.

Las especificaciones técnicas y apariencia del equipo está sujetas a cambios sin previo aviso. La información aquí contenida es correcta hasta el momento de impresión. Todas las marcas comerciales mencionadas (excepto BEHRINGER, el logo de BEHRINGER, JUST LISTEN y EUROPOWER) pertenecen a sus respectivos propietarios y no están afiliados a BEHRINGER. BEHRINGER no es responsable de la veracidad y/o exactitud de la información, descripciones e ilustraciones aquí contenidas. Los colores y especificaciones pueden variar ligeramente del producto. Los productos se venden exclusivamente a través de nuestros distribuidores autorizados. Los distribuidores y comerciantes no actúan en representación de BEHRINGER y no tienen autorización alguna para vincular a BEHRINGER en ninguna declaración o compromiso explícito o implícito. La reproducción total o parcial de su contenido, por cualquier medio electrónico o impreso, incluyendo fotocopias y cualquier otro tipo de registro, debe contar con la autorización expresa de BEHRINGER International GmbH.

TODOS LOS DERECHOS RESERVADOS.
© 2007 BEHRINGER International GmbH.
BEHRINGER International GmbH,
Hanns-Martin-Schleyer-Str. 36-38,
47877 Willich-Muenchheide II, Alemania.
Tel. +49 2154 9206 0, Fax +49 2154 9206 4903

1. INTRODUCCIÓN

¡Enhorabuena! Con la PMP2000 posee usted una moderna consola de mezclas power de 10 canales que marca nuevas pautas. Desde un principio nuestro objetivo consistió en diseñar un aparato revolucionario que se adecuase para una gran variedad de aplicaciones. El resultado: una consola mezclas power de la mejor calidad con un equipamiento avasallador así como extensas posibilidades de conexión y ampliación.

BEHRINGER es una empresa dedicada al campo de la técnica empleada en los estudios de grabación profesional. Desde hace muchos años desarrollamos con éxito productos para el ámbito del estudio y el directo. Entre ellos se encuentran micrófonos y aparatos de 19" de todo tipo (compresores, potenciadores, puertas de ruido, procesadores a válvulas, amplificadores de auriculares, aparatos de efectos digitales, DI-Boxes, etc.), altavoces de monitor y de audiodifusión así como consolas de mezclas profesionales para el empleo en directo y en la grabación. Nuestro saber hacer técnico se recoge al completo en su PMP2000.

1.1 Antes de empezar

1.1.1 Suministro

La EUROPOWER PMP2000 ha sido embalada cuidadosamente en fábrica para garantizar un transporte seguro. No obstante, si el cartón presentase daños, le rogamos que compruebe inmediatamente si el equipo presenta algún desperfecto.

☞ **En caso de que el equipo esté deteriorado NO nos lo devuelva a nosotros, sino notifíqueselo sin falta antes al distribuidor y a la empresa transportista, ya que de lo contrario se extinguirá cualquier derecho de indemnización.**

1.1.2 Puesta en funcionamiento

Procure que haya suficiente circulación de aire y no coloque la PMP2000 cerca de radiadores de calefacción, con el fin de evitar un sobrecalentamiento del equipo.

☞ **Antes de conectar su aparato con la red de electricidad, asegúrese bien de que éste se encuentra ajustado con la tensión de suministro adecuada.**

☞ **Cuando ajuste el aparato a una tensión de red diferente debe emplear otro fusible. El valor adecuado lo encontrará en el Capítulo “DATOS TÉCNICOS”.**

☞ **¡Los fusibles fundidos deben sustituirse imprescindiblemente por fusibles con el valor correcto! El valor adecuado lo encontrará en el Capítulo “DATOS TÉCNICOS”.**

La conexión a red se realiza mediante el cable de red suministrado con conector de tres espigas. Ésta cumple con las disposiciones de seguridad necesarias.

☞ **Por favor, tenga en cuenta que todos los aparatos deben estar imprescindiblemente unidos a tierra. Para su propia protección, no debe en ningún caso eliminar o hacer inefectiva la conexión a tierra de los aparatos o del cable de alimentación de red. Al conectar la unidad a la toma de corriente asegúrese de que la conexión disponga de una unión a tierra.**

Para evitar daños a su equipo:

- no conecte a tierra las salidas de altavoz,
- no interconecte las salidas de altavoz, y
- no conecte las salidas de altavoz a otro amplificador.

¡AVISO IMPORTANTE PARA LA INSTALACIÓN

Al operar cerca de estaciones de radio muy potentes y fuentes de alta frecuencia, la calidad de sonido puede verse mermada. Aleja lo más posible el aparato del transmisor y utiliza cables blindados magnéticamente para todas las conexiones.

1.1.3 Registro en línea

Recuerde registrar su equipo BEHRINGER lo más pronto posible a través de nuestra página web, www.behringer.com (o www.behringer.de), y lea detalladamente los términos y condiciones de garantía.

La empresa BEHRINGER ofrece garantía de un año* por defectos de fabricación y materiales a partir de la fecha de compra. Las condiciones de garantía detalladas están disponibles en nuestra página web www.behringer.com (o www.behringer.de).

Si su equipo BEHRINGER no funcionara correctamente, nuestro objetivo es repararlo lo más rápido posible. Para obtener servicio de garantía, por favor póngase en contacto con el distribuidor donde compró el aparato. Si dicho distribuidor no se encontrara en su localidad, póngase en contacto con alguna de nuestras subsidiarias. La información de contacto correspondiente puede encontrarla en la documentación original suministrada con el producto (Información de Contacto Global/Información de Contacto en Europa). Si su país no estuviera en la lista, contacte al distribuidor más cercano a usted. Puede encontrar una lista de distribuidores en el área de soporte de nuestra página web (www.behringer.com).

El registro de sus equipos agiliza el proceso de reclamación y reparación en garantía.

¡Gracias por su cooperación!

*Clientes dentro de la Unión Europea pueden estar sujetos a otro tipo de condiciones. Para más información comuníquese con nuestro equipo de Soporte BEHRINGER en Alemania.

es

2. ELEMENTOS DE MANDO

2.1 Panel frontal

El EUROPOWER PMP2000 presenta diez canales de entrada que únicamente se diferencian en lo que respecta a la disminución del nivel, al LED cresta y al panel de conexiones. Dado que los reguladores de sonido, efecto, monitor y nivel son idénticos para todos los canales, estos elementos se describirán únicamente una vez en la hoja adjunta.

es

1 El regulador *FX* determina el nivel de la señal que se desvía desde el canal respectivo al procesador de efectos integrado.

☞ **Por favor, tenga en cuenta que el procesador de efectos no es audible mientras que el regulador FX TO MAIN (22) se encuentre en el tope izquierdo.**

2 El regulador *HIGH* de la sección EQ controla el campo de frecuencia superior del canal correspondiente.

3 Con el regulador *MID* puede aumentar o disminuir frecuencias del campo medio.

4 El regulador *LOW* posibilita un aumento o disminución de las frecuencias de bajo.

5 Mediante el regulador *MON* puede determinar la porción de volumen del canal en la mezcla de monitor.

6 Con el regulador *LEVEL* determina usted el volumen del canal.

7 El LED *CLIP* es una posibilidad de control para modular de forma óptima la señal de entrada. El LED debe iluminarse exclusivamente ante crestas de nivel, pero en ningún caso de manera constante.

8 Mediante el pulsador *PAD* disminuirá usted la sensibilidad de entrada del canal en 25 dB. De este modo también puede usted conectar señales line de alto nivel a la entrada respectiva del canal.

9 Esta entrada *HI-Z/LINE* es apropiada para la conexión de las fuentes de señal con nivel line. A éstas pertenecen, entre otros, teclados guitarras eléctricas y bajos eléctricos.

10 Esta es la entrada de micrófono XLR simétrica del canal.

11 Esta es la entrada line estéreo de los canales 7 hasta 9. Ésta es apropiada, por ejemplo, para la conexión de un teclado con salida estéreo o un drum computer estéreo.

☞ **¡Por favor, acuérdese de que siempre podrá utilizar bien la entrada de micrófono bien la entrada line de un canal, pero nunca las dos al mismo tiempo! Esto es de validez para los canales 1 hasta 9.**

☞ **Para la conexión de una señal line mono en los canales 7 hasta 9 debe emplear usted siempre la entrada izquierda. De este modo la señal mono se representará en ambos lados.**

12 La entrada de cinc *CD/TAPE/LINE IN* en el canal 10 hace posible la reproducción de una señal estéreo externa. Así puede usted, por ejemplo, conectar un reproductor de CD o un magnetófono.

13 En la salida de cinc *CD/TAPE/LINE OUT* se encuentra la señal de audio principal de la PMP2000 en estéreo. Así puede usted, por ejemplo, grabarla.

☞ **Cuando la señal CD/TAPE OUT se encuentra conectada a un magnetófono y su señal de audio se atribuye a la entrada CD/TAPE IN, entonces pueden producirse retroalimentaciones al activar la función de grabación record en el aparato grabador. ¡Por lo tanto, antes de iniciar la grabación debe separar la conexión a la entrada CD/TAPE IN de la PMP2000!**

14 Para el suministro de corriente de micrófonos de condensador se dispone de una alimentación fantasma. Ésta se activa conjuntamente para la toma XLR de los canales 1 hasta 9 a través del conmutador PHANTOM POWER. Cuando la alimentación está activa se ilumina el LED en la parte superior del conmutador.

15 Este es el ecualizador estéreo gráfico de la PMP2000. Está formado por dos unidades. Con su ayuda puede usted ajustar el sonido a las condiciones espaciales.

▲ El ecualizador estéreo edita la mezcla principal cuando las dos unidades del ecualizador se encuentran encendidas a través del pulsador EQ IN 16 y el conmutador MODE 21 se encuentra en el posición superior (“LEFT/RIGHT”).

▲ El ecualizador estéreo edita con una unidad de mezcla principal o mezcla de monitor respectivamente cuando ambas unidades se encuentran encendidas y el conmutador MODE 21 se encuentra en la posición inferior (“MON/MAIN”).

16 Mediante el pulsador *EQ* IN encenderá o apagará usted ambas unidades del ecualizador.

17 Presionando el pulsador *RUMBLE FILTER* activará usted el filtro de paso alto para los canales 1 hasta 6. Este filtro corta las frecuencias de bajo molestas (por ejemplo, ruidos acústicos de choque durante la conexión de un micrófono).

18 Con el regulador *FX TO MON* determinará usted la porción de efecto del procesador multiefectos para la mezcla de monitor. Si se gira el regulador al tope izquierdo no se mezclará ninguna porción de efecto a la mezcla de monitor.

19 El regulador *MONITOR LEVEL* determina el volumen de la mezcla de monitor.

20 Con ayuda de la pantalla *MONITOR LEVEL* controla usted el nivel de la señal de monitor. El LED superior (LIM) se ilumina cuando el limitador integrado trabaja y limita hacia arriba la señal.

21 Con este conmutador *MODE* determina usted si la PMP2000 trabaja como amplificador estéreo (“LEFT/RIGHT”) o como amplificador doble mono (“MON/MAIN”). Por favor, fíjese en que el comportamiento del ecualizador dependa de la posición de este conmutador (véase 15).

22 El regulador *FX TO MAIN* trabaja como un regulador de retorno FX para un procesador de efectos integrado. Girando este regulador se mezclará la señal de efecto a la mezcla principal. Si se encuentra en el tope izquierdo entonces no se mezclará ninguna porción de efecto a la mezcla principal.

23 El regulador *MAIN LEVEL* determina el volumen total de la PMP2000.

24 La pantalla *MAIN LEVEL* indica el nivel de salida de la PMP2000. El LED superior (LIM) se ilumina cuando el limitador integrado está activo y limita hacia arriba la señal.

25 En la toma *FX FOOTSWITCH* conectará su pedal de pie. A través de un pedal de pie comercial puede usted activar un “efecto bypass”. Éste sirve para conmutar a mudo el procesador de efectos.

26 Esta es la salida *MONITOR* simétrica de la PMP2000. A través de la misma puede controlarse un amplificador de monitor externo o bien un monitor de escenario activo.

27 A través de estas dos tomas jack puede usted conducir la señal de salida a un amplificador externo. Éste se recomienda, por ejemplo, cuando usted únicamente desee emplear la sección de la consola de mezclas y la sección de efectos de la PMP2000. La señal se captará antes de la etapa final de la PMP2000. También es posible utilizar solamente la toma izquierda como salida mono.

28 Estas dos tomas jack hacen posible conectar una señal externa. De este modo puede, por ejemplo, insertarse la señal suma de una consola de mezclas adicional antes de la etapa final de la PMP2000.

29 Aquí encontrará una visión de conjunto de todos los programas del procesador multiefectos.

30 Este es el indicador de nivel del LED del procesador de efectos. Observe que el LED “clip” únicamente se ilumine con picos punta. Si estuviera iluminado constantemente, significa que está sobremodulando el procesador de efectos y esto conduce a molestas distorsiones.

31 La pantalla *EFFECT* muestra siempre qué programa ha sido seleccionado.

32 Girando el regulador *PROGRAM* seleccionará los programas de efectos. Presionando brevemente el regulador se confirmará la selección.

2.2 Parte trasera

33 La conexión a red tiene lugar mediante una *TOMA HEMBRA DE TRES ESPIGAS IEC.* En el suministro se incluye un cable de red adecuado.

34 *PORTAFUSIBLE.* Por favor, asegúrese antes de conectar el aparato a la red de que la indicación de tensión sea conforme a la tensión de red local. Si sustituye el fusible deberá emplear indispensablemente uno del mismo tipo.

35 Con el interruptor *POWER* se pone la PMP2000 en funcionamiento. El conmutador POWER debe encontrarse en la posición de "apagado" (no presionado) cuando realice la conexión a la red de corriente.

☞ **Por favor, tenga en cuenta: el conmutador POWER no separa por completo el aparato de la red cuando éste se apaga. Por lo tanto, retire el cable de la caja del enchufe cuando no emplee el aparato durante un período prolongado.**

36 Esta es la salida de altavoz *RIGHT/MONO MAIN* de la PMP2000. Aquí puede conectarse el altavoz derecho de un sistema estéreo. Para ello, el conmutador 21 debe encontrarse, sin embargo, en la posición superior. No obstante, si la mezcla principal se elabora en mono (conmutador 21 en la posición inferior), entonces en esta salida de altavoz se emitirá la señal de la mezcla principal en mono.

☞ **La impedancia del altavoz conectado no debe ser menor a 4 Ω.**

37 La salida de altavoz *BRIDGE* hace posible el resumen del canal estéreo derecho e izquierdo a una salida mono. Esto es apropiado para aplicaciones en las que sólo se emplea un altavoz. Para el empleo de la salida BRIDGE debe encontrarse el conmutador 21 en la posición LEFT/RIGHT.

☞ **¡Conecte en la toma BRIDGE siempre un único altavoz con una impedancia de al menos 8 Ω!**

☞ **Por favor, tenga en cuenta que la transmisión de potencia al altavoz, que recibe su señal de la conexión BRIDGE, sea mucho mayor que en el empleo de las salidas de altavoz paralelas. Por favor, lea a este respecto los datos en la parte trasera de la PMP2000.**

☞ **¡Por favor, tenga en cuenta que durante el empleo de la conexión de altavoz BRIDGE no deben emplearse NUNCA las dos conexiones restantes (RIGHT/MONO MAIN y LEFT/MONITOR)!**

38 Esta es la salida de altavoz *LEFT/MONITOR* de su PMP2000. Aquí puede conectarse un sistema estéreo al altavoz izquierdo (conmutador 21 en la posición superior). No obstante, si una mezcla principal se elabora en mono (conmutador 21 en la posición inferior), entonces en esta salida de altavoz se emitirá la señal de la mezcla de monitor en mono.

☞ **La impedancia del altavoz conectado no debe ser menor a 4 Ω.**

☞ **Con el fin de lograr una polaridad correcta de su cable de altavoz, tenga en cuenta las indicaciones relativas a la ocupación de los pines en la parte posterior del aparato.**

39 *NÚMERO DE SERIE.*

3. PROCESADOR DE EFECTOS

MULTIPROCESADOR FX DE 24-BIT

Este módulo de efecto instalado ofrece efectos estándares de gran calidad como, por ejemplo, de sala, coro, sonido flanger, eco y diferentes efectos combinados. Para enviar señales de los canales individuales al procesador de efectos utilice el control FX del canal correspondiente. El procesador de efectos interno tiene la ventaja de que no requiere de cableado, lo que evita que se produzcan problemas de bucles de masa o diferencias de nivel, facilitando así su operación.

Estas configuraciones de efectos están diseñadas para ser mezcladas con señales secas. Al mover el control FX TO MAIN/MON se regula la proporción entre la señal del canal (seca) y la señal de efecto.

☞ **Cierre los reguladores FX en los canales cuyas señales no desee procesar.**

es

4. INSTALACIÓN

4.1 Tensión de red

¡Antes de conectar la PMP2000 con la red de electricidad, asegúrese bien de que su aparato se encuentra ajustado con la tensión de suministro adecuada! Si sustituye el fusible deberá emplear indispensablemente uno del mismo tipo.

4.2 Conexión a red

La conexión a red tiene lugar mediante un cable de red con conector de tres espigas. Ésta cumple con las disposiciones de seguridad necesarias.

☞ **Por favor, tenga en cuenta que todos los aparatos deben estar imprescindiblemente unidos a tierra. Para su propia protección, no debe en ningún caso eliminar o hacer inefectiva la conexión a tierra de los aparatos o del cable de alimentación de red. Al conectar la unidad a la toma de corriente asegúrese de que la conexión disponga de una unión a tierra.**

4.3 Conexiones de audio

Las entradas y salidas jack de la PMP2000 de BEHRINGER se presentan como conectores hembra mono balanceados. Por supuesto, también puede emplear la PMP2000 con conectores jack no balanceados. Las entradas y salidas de la cinta presentan forma de conectores de cinc estéreo.

☞ **Es imprescindible que preste atención a que la instalación y el manejo del equipo sólo se lleven a efecto por personal especializado. Durante la instalación y después de la misma debe procurarse siempre suficiente conexión a tierra de la(s) persona(s) que la lleven a cabo, ya que de lo contrario puede conducir a perjuicios de las propiedades de funcionamiento por motivo de descargas electrostáticas o similares.**

es

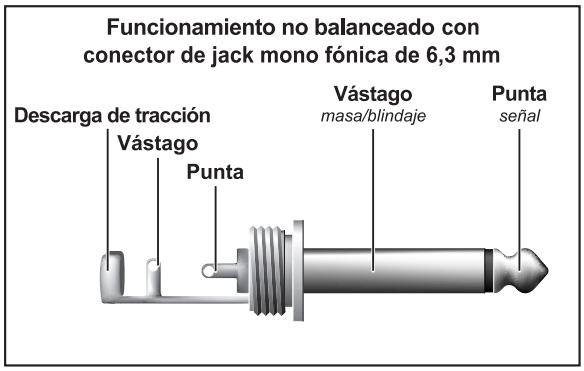

Fig. 4.1: Jack macho mono de 6,3 mm

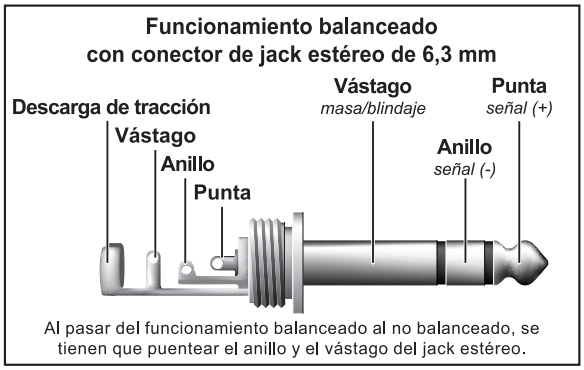

Fig. 4.2: Jack macho estéreo de 6,3 mm

Fig. 4.3: Conexiones XLR

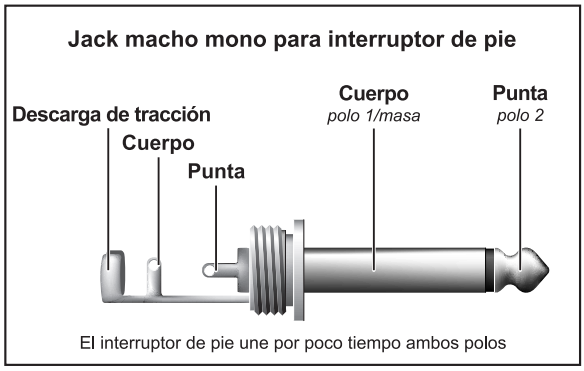

Fig. 4.4: Jack macho mono para interruptor de pie

4.4 Conexiones de los altavoces

Su mesa de mezclas EUROPOWER dispone conexiones de altavoz de primera calidad (compatibles con Neutrik Speakon) que garantizan un servicio sin problemas. El conector Speakon se ha diseñado especialmente para altavoces de alta potencia. Si se conecta en su jack correspondiente se queda bloqueado y no puede soltarse por descuido. Sirve de protección contra descarga eléctrica y asegura la polaridad correcta. Cada conexiones de altavoz conduce exclusivamente la señal individual asignada (véase la Tabla 4.1 / Fig. 4.6 y la impresión en la parte posterior del PMP2000).

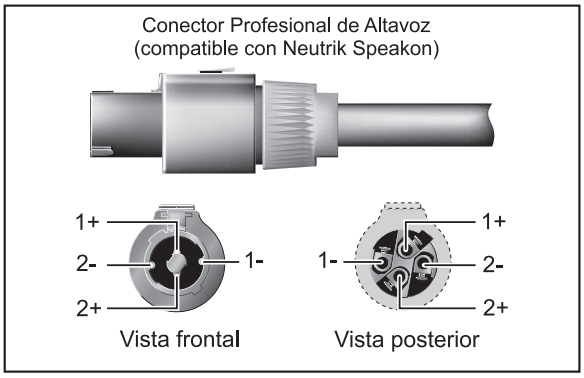

Fig. 4.5: Conector profesional de altavoz con polaridades

Por favor, emplee exclusivamente cable Speakon de uso habitual en el comercio (Tipo NL4FC) para conectar sus altavoces con la PMP2000. Compruebe la ocupación de los pines de las cajas y los cables de los altavoces dependiendo de la salida de altavoces de la PMP2000 que usted emplee.

	1+	1-	2+	2-
RIGHT/MONO MAIN	POS	NEG	-	-
LEFT/MONITOR	POS	NEG	-	-
BRIDGE	POS	NEG	-	-

Tabla 4.1: Ocupación de pines de las conexiones de los altavoces

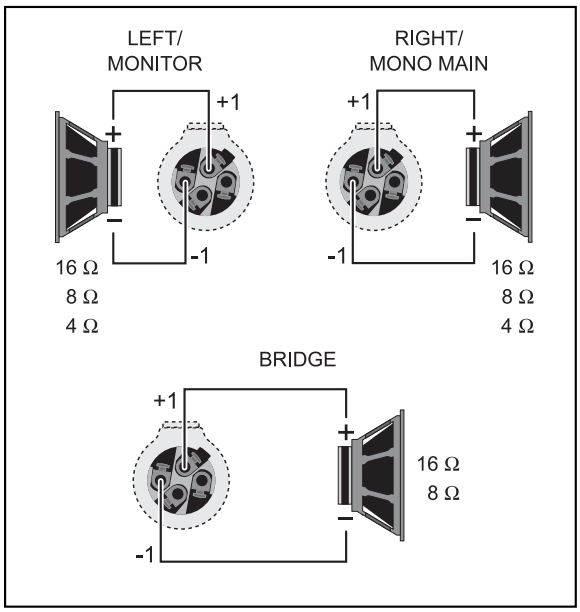

Fig. 4.6: Ocupación de pines (Speakon)

5. EJEMPLOS DE CABLEADO

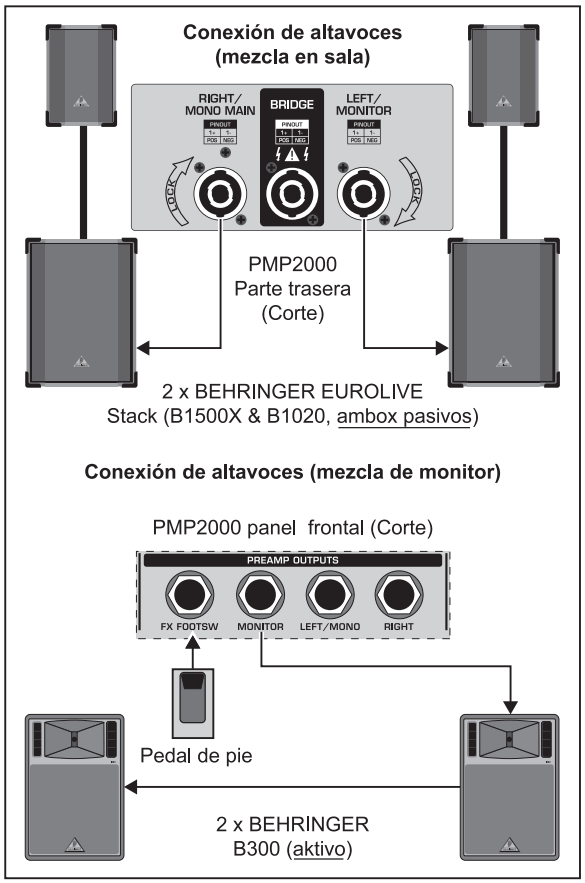

Fig. 5.1: PMP2000 como amplificador estéreo (ejemplo)

☞ **¡Para esta aplicación el conmutador MODE 21 debe encontrarse en la posición *superior*!**

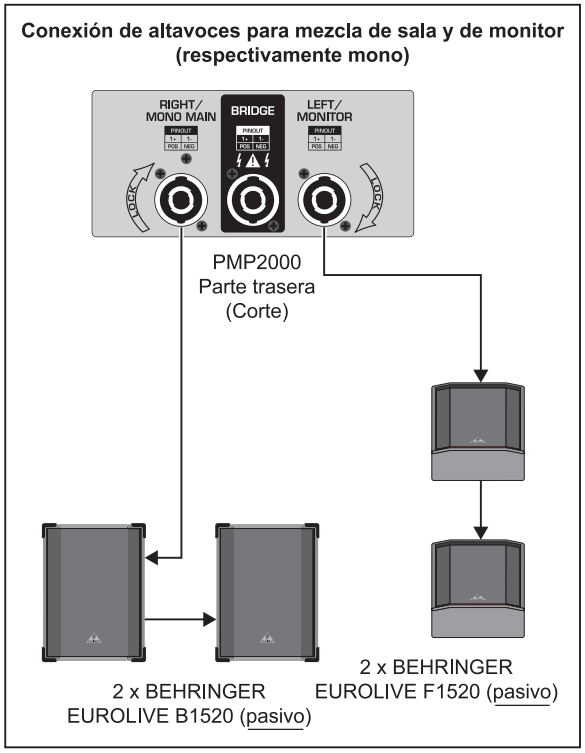

Fig. 5.2: PMP2000 como amplificador doble mono (ejemplo)

☞ **¡Para esta aplicación el conmutador MODE 21 debe encontrarse en la posición inferior!**

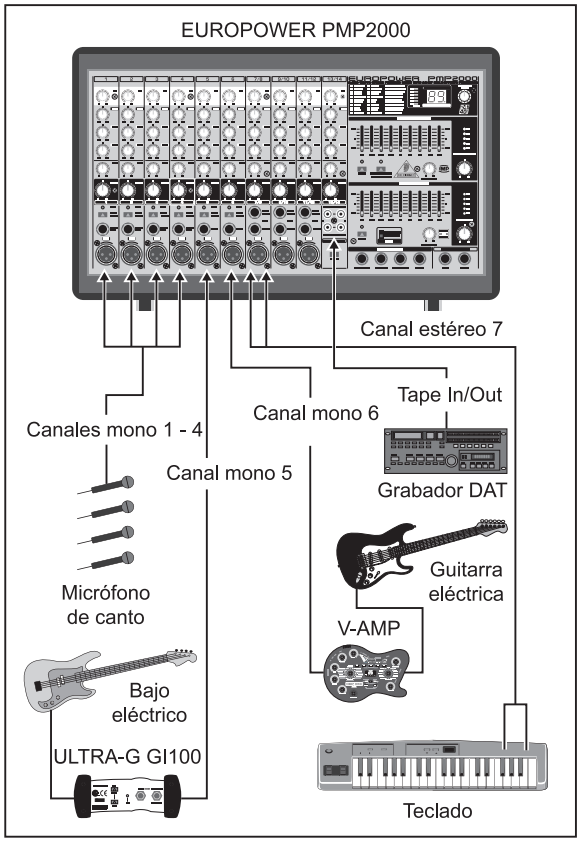

Fig. 5.3: Instalación estándar (ejemplo)

es

es

6. DATOS TÉCNICOS

Entradas mono
Entradas de micrófono

Tipo	XLR, simétrica electrónica, conmutación de entrada discreta
Mic E.I.N. (20 Hz - 20 kHz)	
@ 0 Ω resistencia interna	-122 dB / 125 dB ponderado A
@ 50 Ω resistencia interna	-122 dB / 125 dB ponderado A
@ 150 Ω resistencia interna	-121 dB / 124 dB ponderado A
Respuesta de frecuencia	<10 Hz - 100 kHz (-1 dB), <10 Hz - >200 kHz (-3 dB)
Ámbito de amplificación	+33 dB, +8 dB con "Pad"
Nivel de entrada máx.	+12 dBu @ +8 dB Gain
Impedancia	aprox. 2,2 kΩ no balanceado / 1,1 kΩ no balanceado
Relación señal / ruido	110 dB / 114 dB ponderado A (-11 dBu In @ +33 dB Gain)
Distorsiones (THD)	0,001% / 0,0008% ponderado A

Entradas line mono

Tipo	jack estéreo de 6,3 mm, balanceado
Impedancia	aprox. 80 kΩ balanceado, 40 kΩ no balanceado
Nivel de entrada máx.	30 dBu

Entradas line estéreo

Tipo	jack estéreo de 6,3 mm, no balanceado
Impedancia	aprox. 40 kΩ no balanceado
Nivel de entrada máx.	+28 dBu

EQ

Bajo	60 Hz / ±15 dB
Medio	700 Hz / ±15 dB
Alto	6 kHz / ±15 dB

Salidas "preamp" (left/mono & right)

Tipo	jack stereo no balanceado de 6,3 mm
Impedancia	aprox. 1,5 kΩ
Nivel de salida máx.	+21 dBu

Entradas "power amp"

Tipo	jack estéreo balanceado de 6,3 mm
Impedancia	env. 47 kΩ
Nivel de entrada máx.	+21 dBu

Salida "monitor"

Tipo	jack estéreo no balanceado de 6,3 mm
Impedancia	1,5 kΩ
Nivel de salida máx.	+21 dBu

DSP	Texas Instruments
Convertidor	Sigma-Delta de 24 bits, sobremuestreo 64x/128x
Frecuencia de muestreo	40 kHz

Datos del sistema de la mezcla principal[1]

Ruidos	
Mezcla principal @ -∞, Fader de canal -∞	-76 dB / -80 dB ponderado A
Mezcla principal @ 0 dB, Fader de canal -∞	-72 dB / -76 dB ponderado A
Mezcla principal @ 0 dB, Fader de canal @ 0 dB	-71 dB / -75 dB ponderado A

Datos del sistema

RMS @ 1 % THD (onda sinusoidal), ambos canales operando:	
8 Ω por canal	165 W
4 Ω por canal	250 W
RMS @ 1 % THD (onda sinusoidal), modo puente:	
8 Ω	500 W
Potencia de cresta, ambos canales operando:	
8 Ω por canal	225 W
4 Ω por canal	350 W
Potencia de cresta, modo puente:	
8 Ω	800 W

Conectores de los altavoces

Conexión del altavoz	compatibles con Neutrik Speakon
Impedancia	
Left/monitor	4/8/16 Ω
Right/mono main	4/8/16 Ω
Bridge	8/16 Ω

Suministro de corriente

Tensión de red y fusibles	
USA/Canada	120 V~, 60 Hz **T 10 A H** 250 V
Europe/Reino Unido/ Australia	230 V~, 50 Hz **T 5 A H** 250 V
China/Korea	220 V~, 50/60 Hz **T 6,3 A H** 250 V
Japón	100 V~, 50 – 60 Hz **T 12 A H** 250 V
Modelo general de exportación	230 V~, 50 Hz **T 5 A H** 250 V 120 V~, 60 Hz **T 10 A H** 250 V
Consumo de potencia	máx. 1 kW
Conexión a red	Conexión con cable conector de tres espigas estándar

Dimensiones/peso

Dimensiones (alto x ancho x prof.)	11" (280 mm) x 18 1/8" (460 mm) x 10 5/8" (270 mm)
Peso (neto)	aprox. 15 kg

Condiciones de medición:
respecto a 1: 20 Hz - 20 kHz; medido en la salida principal.
Todos los canales: Regulador "Level" media; regulación neutral del sonido.
Referencia = 0 dBu.

La empresa BEHRINGER se esfuerza siempre para asegurar el mayor nivel de calidad. Las modificaciones necesarias serán efectuadas sin previo anuncio. Por este motivo, los datos técnicos y el aspecto del equipo pueden variar con respecto a las especificaciones o figuras mencionadas.