INNO POCKET SCAN

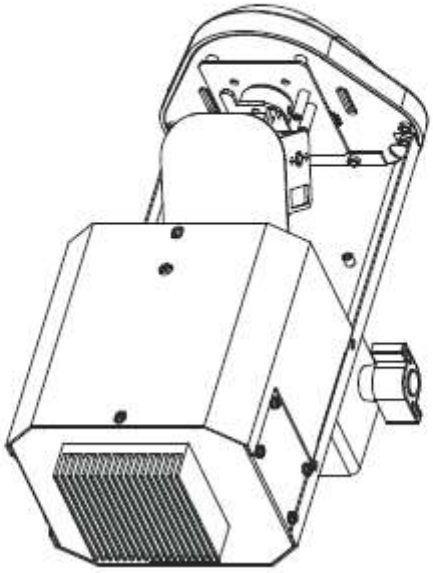

Instrucciones de usuario

A.D.J. Supply Europe B.V.
Junostraat 2
6468 EW Kerkrade
Países Bajos
www.americandj.eu

8/14

©2013 ADJ Products, LLC todos los derechos reservados. La información, especificaciones, diagramas, imágenes e instrucciones presentes están sujetos a cambio sin previo aviso. El logotipo de ADJ Products, LLC y los nombres y números de identificación del producto aquí contenidos son marcas comerciales de ADJ Products, LLC. La protección de derechos de propiedad aquí manifestada incluye todas las formas y tipos de materiales e información amparados por el derecho de propiedad contemplados ahora por la legislación reglamentaria o judicial, o que se otorguen en lo sucesivo. Los nombres de productos usados en este documento pueden ser marcas comerciales o marcas registradas de sus respectivas empresas, y así se reconoce. Todas las marcas y nombres de producto que no son ADJ Products, LLC son marcas comerciales o marcas registradas de sus respectivas empresas.

ADJ Products, LLC y todas las empresas asociadas declinan por la presente todas y cada una de las responsabilidades por daños materiales, eléctricos, al equipo y edificios, o lesiones a cualquier persona, y el perjuicio económico directo o indirecto relacionado con el uso o con la confianza en cualquier información contenida en este documento y/o como resultado de un montaje, instalación, aparejamiento y manejo inapropiado, inseguro, insuficiente o negligente de este producto.

Contenidos

INFORMACIÓN GENERAL 4
INSTRUCCIONES GENERALES 4
CARACTERÍSTICAS 4
PRECAUCIONES DE MANEJO 4
PRECAUCIONES DE SEGURIDAD 5
INSTALACIÓN 5
MENÚ DE SISTEMA 7
MENÚ DE AJUSTE DE INICIO 9
FUNCIONAMIENTO 10
CONFIGURACIÓN MAESTRO-ESCLAVO 10
CABLE DE ALIMENTACIÓN EN CADENA 11
VALORES Y CARACTERÍSTICAS DMX 11
MANDO A DISTANCIA UC IR 13
GRÁFICA FOTOMÉTRICA 13
GRÁFICA DE CURVA DE ATENUADOR 13
SUSTITUCIÓN DEL FUSIBLE 14
LIMPIEZA 14
RESOLUCIÓN DE PROBLEMAS 14
ESPECIFICACIONES 15
ROHS - Una magnífica contribución para la conservación del medio ambiente 16
RAEE – Residuos de Aparatos Eléctricos y Electrónicos 16

INFORMACIÓN GENERAL

Desembalaje: Gracias por haber adquirido el Inno Pocket Scan de ADJ Products, LLC. Todos los Inno Pocket Scan se han probado meticulosamente y se han expedido en perfectas condiciones de funcionamiento. Examine con cuidado la caja en que se entrega para detectar daños que puedan haber ocurrido durante el transporte. Si la caja parece dañada, inspeccione con cuidado su aparato en busca de daños y asegúrese de que todo el equipamiento necesario para hacer funcionar la unidad ha llegado intacto. En caso de que haya encontrado daños o piezas que faltan, póngase en contacto con nuestro número de asistencia para recibir las instrucciones pertinentes. Por favor, no devuelva esta unidad a su distribuidor sin haberse puesto primero en contacto con el servicio de asistencia al cliente.

Introducción: El Inno Pocket Scan es un mini escáner LED inteligente DMX. El Inno Pocket Scan tiene 6 canales DMX. El Inno Pocket Scan tiene tres modos de funcionamiento: activo por sonido, modo show o controlado por DMX. El Inno Pocket Scan puede funcionar como un dispositivo independiente o en una configuración Maestro/Esclavo. *Para mejores resultados use niebla o humo de efectos especiales para realzar los haces luminosos.*

Asistencia al cliente: Si encuentra cualquier problema, sírvase contactar con su tienda American Audio de confianza.
También le ofrecemos la posibilidad de contactarnos directamente: puede hacerlo a través de nuestro sitio web www.americandj.eu o por correo electrónico: support@americandj.eu

¡Precaución! Para evitar o reducir el riesgo de descarga eléctrica o incendio, no exponga esta unidad a la lluvia o a la humedad.
¡Precaución! *Esto puede causar daños graves en los ojos. ¡Evite en todo momento mirar directamente a la fuente luminosa!*

INSTRUCCIONES GENERALES

Para optimizar el rendimiento de este producto, lea por favor con cuidado estas instrucciones de funcionamiento y familiarícese con las operaciones básicas de esta unidad. Estas instrucciones contienen información de seguridad importante que concierne al uso y mantenimiento de esta unidad. Guarde este manual con la unidad, para futuras consultas.

CARACTERÍSTICAS

- 6 canales DMX
- 3 modos de funcionamiento: Modo Show, Activo por sonido y Control DMX
- Micrófono interno
- Pantalla digital para dirección y ajuste de función
- 12 shows pre-programados
- 8 gobos/colores fijos + Foco/Blanco
- Cable de alimentación en cadena (ver página 11)
- Compatible con UC IR (vendido por separado)

PRECAUCIONES DE MANEJO

¡Cuidado! No hay piezas reparables por el usuario dentro de esta unidad. No intente ninguna reparación por sí mismo; si lo hace así, invalidará la garantía del fabricante. En el caso improbable de que su unidad precise reparación, contacte con ADJ Products, LLC.
Durante el funcionamiento, la carcasa puede llegar a estar muy caliente. Evite tocar la unidad con las manos desnudas mientras esté en uso.
ADJ no aceptará ninguna responsabilidad por daños que resulten como consecuencia de no tener en cuenta este manual o por cualquier modificación no autorizada de esta unidad.

PRECAUCIONES DE SEGURIDAD

¡Por su propia seguridad, lea y comprenda este manual completamente antes de intentar instalar o poner en funcionamiento esta unidad!

• Para reducir el riesgo de descarga eléctrica o incendio, no exponga esta unidad a la lluvia o a la humedad.
• No derrame agua u otros líquidos dentro o sobre la unidad.
• No intente hacer funcionar esta unidad si el cable de alimentación está rasgado o roto.
• No intente quitar ni arrancar la toma de tierra del cable eléctrico. Esta toma se usa para reducir el riesgo de descarga eléctrica y de fuego en caso de un cortocircuito interno.
• Desconecte de la alimentación principal antes de hacer ningún tipo de conexión.
• No quite la cubierta en ninguna circunstancia. No hay piezas reparables por el usuario en el interior.
• Nunca ponga en funcionamiento esta unidad cuando se haya quitado la cubierta.
• Asegúrese siempre de montar esta unidad en una zona que permita la ventilación adecuada. Deje aproximadamente 6" (15 cm) entre este dispositivo y una pared.
• No intente poner en funcionamiento esta unidad si ha recibido algún daño.
• Esta unidad está indicada solo para su uso en interiores; el uso de este producto en exteriores anula todas las garantías.
• Monte siempre esta unidad en lugar estable y seguro.
• Los cables de alimentación deberían colocarse de forma que no estén expuestos a que se pisen o queden aprisionados por objetos colocados sobre o contra ellos, poniendo particular atención a los cables en los enchufes, en las cajas eléctricas y en el punto en el que salen del aparato.
• Limpieza - El dispositivo debe limpiarse sólo según lo recomendado por el fabricante. Ver página 13 para detalles de limpieza.
• Calor - Este dispositivo debe situarse alejado de fuentes de calor como radiadores, rejillas de calefacción, estufas u otros aparatos (incluyendo amplificadores) que produzcan calor.
• Personal técnico cualificado debe revisar el dispositivo cuando:
A. Se hayan caído objetos o se haya derramado líquido sobre el aparato.
B. El aparato se haya expuesto a lluvia o agua.
C. El aparato no parezca funcionar normalmente o se aprecien cambios sensibles en el rendimiento.

INSTALACIÓN

Fuente de alimentación: El Inno Pocket Scan de ADJ contiene un conmutador de tensión automático, que detectará automáticamente la tensión cuando se conecte a una fuente de alimentación. Con este conmutador no hay necesidad de preocuparse por si la tensión es correcta; esta unidad se puede enchufar en cualquier parte.

DMX-512: *DMX es la abreviatura de Digital Multiplex (Multiplexor Digital). Se trata de un protocolo universal usado por la mayoría de los fabricantes de iluminación y controladores como forma de comunicación entre dispositivos inteligentes y controladores.* Un controlador DMX envía instrucciones de datos DMX desde el ordenador hasta el dispositivo. Los datos DMX se mandan como datos en serie que viajan de dispositivo a dispositivo a través de los terminales XLR DATA “IN” y DATA “OUT” ubicados en todos los dispositivos DMX (la mayoría de los controladores solo tienen un terminal DATA "OUT").

Enlace DMX: DMX es un lenguaje que permite que todos los aparatos y modelos de los diferentes fabricantes puedan enlazar entre sí y operar desde un solo controlador, mientras que todos los dispositivos y el controlador sean compatibles con DMX. *Para asegurar una transmisión de datos DMX adecuada, cuando use varios dispositivos DMX trate de utilizar la menor cantidad de cable posible. El orden en el que los dispositivos se conectan en una línea DMX no influye en el direccionamiento DMX. Por ejemplo, un dispositivo asignado a una dirección 1 DMX se puede colocar en cualquier punto de la línea DMX, al principio, al final o en cualquier lugar entre medias. Así pues, el primer dispositivo controlado por el controlador debería ser el último dispositivo de la cadena. Cuando a un dispositivo se le asigna la dirección DMX 1, el controlador DMX sabe que ha de mandar los DATOS asignados a la dirección 1 a esa unidad, independientemente de dónde está ubicada dentro de la cadena DMX.*

Figure 1

Requisitos del cable de datos (Cable DMX) (Para DMX y funcionamiento Maestro/Esclavo): El Inno Pocket Scan se puede controlar por protocolo DMX-512. El Inno Pocket Scan es una unidad DMX de 6 canales. La dirección DMX se configura electrónicamente usando los controles del panel lateral de la unidad.
La unidad y el controlador DMX necesitan un cable de datos certificado DMX-512 de 110 Ohmios para entrada de datos y para salida de datos (Figura 1). Recomendamos cables DMX Accu-Cable. Si está usted fabricando sus propios cables, asegúrese de usar cable apantallado estándar de 110-120 Ohmios (este cable se puede adquirir en casi todas las tiendas de sonido e iluminación profesional). Sus cables deben estar hechos con un conector XLR macho y hembra en cada extremo. Recuerde también que el cable DMX debe estar conectado en cadena y no se puede dividir.
Advertencia: asegúrese de seguir las figuras dos y tres cuando haga sus propios cables. No use el terminal de tierra en los conectores XLR. No conecte el conductor de la pantalla del cable al terminal de tierra ni permita que el conductor de la pantalla haga contacto con el revestimiento exterior del XLR. Conectar la pantalla a tierra puede causar cortocircuito y un comportamiento irregular.

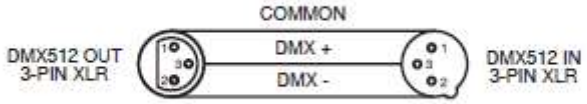

Figure 2

Figura 3

Configuración Pinado XLR
Pin1 = Tierra
Pin2 = Datos (negativo)
Pin3 = Datos (positivo)

Nota especial: terminación de línea. Cuando se usan tramos de cable más largos, podría hacerse necesario el uso de un terminador en la última unidad para evitar un comportamiento irregular. Un terminador es una resistencia de 110-120 Ohmios 1/4W que se conecta entre los pines 2 y 3 de un conector XLR macho (DATOS + y DATOS -). Esta unidad se inserta en el conector XLR hembra de la última unidad de su cadena de conexión para terminar la línea. Usar un cable terminador (ADJ, número de pieza Z-DMX/T) disminuirá las posibilidades de un comportamiento irregular.

La terminación reduce los errores de señal y evita los problemas de transmisión de señal e interferencias.
Es siempre aconsejable conectar un terminador DMX (Resistencia 120 Ohmios, 1/4 W) entre PIN 2 (DMX-) y PIN 3 (DMX +) del último dispositivo.

Figura 4

Conectores DMX XLR de 5 pines. Algunos fabricantes usan cables de datos DMX-512 de 5 pines para transmisión de DATOS, en lugar de 3 pines. Los dispositivos DMX de 5 pines se pueden implementar en una línea DMX XLR de 3 pines. Cuando implemente cables de datos estándar de 5 pines en una línea de 3 pines, debe usar un adaptador de cable; estos adaptadores se encuentran fácilmente en la mayoría de las tiendas de electricidad. La tabla inferior detalla una conversión de cable adecuada.

Conversión XLR de 3 pines a 5 pines		
Conductor	XLR Hembra (Salida) 3 pines	XLR Macho (Entrada) 5 pines
Tierra/Pantalla	Pin 1	Pin 1
Datos (señal -)	Pin 2	Pin 2
Datos (señal +)	Pin 3	Pin 3
Sin uso		No usar
Sin uso		No usar

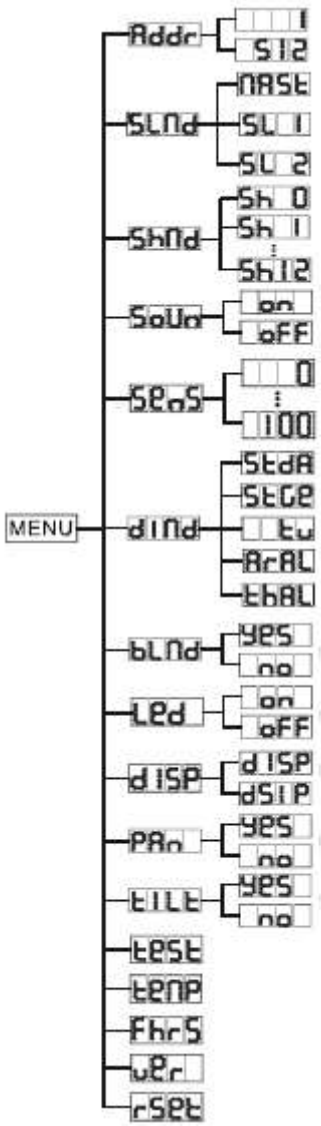

Dirección DMX

Maestro
Esclavo 1
Esclavo 2

Show aleatorio
Show 1-12

Modo Sonido

Detección de sonido

Modo Atenuador

Modo Blackout

Pantalla LED

Normal
Inversión

Modo Panorámico

Prueba automática

Temperatura del dispositivo

Horas de uso del dispositivo

Versión de firmware

Reinicio

ADDR - **Configuración de dirección DMX**.

1. Pulse el botón MENU hasta que aparezca "**ADDR**"; pulse ENTER.
2. La dirección actual aparecerá ahora en pantalla, parpadeando. Pulse los botones ARRIBA o ABAJO para encontrar la dirección deseada. Cuando haya encontrado la dirección DMX deseada, pulse ENTER, y luego pulse y mantenga pulsado el botón MENU durante al menos 3 segundos para establecer la dirección DMX deseada
3. Conecte su controlador DMX.

SLND - **Esto le permitirá configurar la unidad como esclavo en una configuración maestro/esclavo.**

1. Pulse el botón MENU hasta que aparezca "**SLND**"; pulse ENTER. Aparecerá en pantalla "**SL 1**" o "**SL 2**".
2. Pulse los botones ARRIBA o ABAJO hasta que aparezca la configuración deseada, y pulse ENTER para confirmar.

NOTA: en una configuración Maestro/Esclavo, puede configurar un dispositivo como Maestro y luego configurar el siguiente dispositivo como "**SL 2**"; ahora los dispositivos harán un movimiento contrapuesto.

SHND: SH 0 - SH12 - **Modos Show 0-12 (Programas de fábrica)**. **El Modo Show se puede ejecutar con o sin el modo de activación por sonido encendido.**

1. Pulse el botón MENU hasta que aparezca "**SHND**"; pulse ENTER.
2. Ahora se mostrará “Sh X”, donde "X" representa un número entre 0-12. Los programas 1-12 son programas de fábrica, mientras que "Sh 0" es un modo aleatorio.. Pulse los botones ARRIBA o ABAJO para encontrar el show deseado.
3. Cuando haya encontrado el show deseado, pulse ENTER, y luego pulse y mantenga pulsado el botón MENU durante al menos 3 segundos para activarlo Después de haber configurado el show deseado, se puede cambiar en cualquier momento usando los botones ARRIBA o ABAJO.

SOUN - Modo Activo por sonido.

1. Pulse el botón MENU hasta que aparezca "**SOUN**"; pulse ENTER.
2. En pantalla aparecerá “**ON**” u “**OFF**”. Pulse los botones ARRIBA o ABAJO y seleccione "**ON**" para activar el modo activo por sonido, u "**OFF**" para desactivar el modo activo por sonido.
3. Pulse ENTER, y luego pulse y mantenga pulsado el botón MENU durante al menos 3 segundos para activar.

SENS - En este modo puede ajustar la sensibilidad al sonido.

1. Pulse el botón MENU hasta que aparezca "**SENS**"; pulse ENTER.
2. Aparecerá en pantalla un número entre 0-100. Use los botones ARRIBA o ABAJO para ajustar la sensibilidad al sonido. 0 es la menor sensibilidad, y 100 es la mayor sensibilidad.
3. Una vez haya localizado la configuración deseada, pulse ENTER para confirmar.

DIND - En este modo puede seleccionar la curva del atenuador.

1. Pulse el botón MENU hasta que aparezca “**DIND**”; pulse ENTER.
2. La configuración de curva de atenuador actual aparecerá ahora en pantalla.
3. Pulse los botones ARRIBA o ABAJO para encontrar la curva de atenuador deseada, y pulse ENTER para confirmar. Vea la gráfica de curva de atenuador en la página 12 para más información.

BLND - Modo Blackout o Stand by.

1. Pulse el botón MENU hasta que aparezca "**BLND**"; pulse ENTER. En pantalla aparecerá "Yes" (Sí) o "No".
2. Para activar el Blackout (oscuridad total), pulse los botones ARRIBA o ABAJO hasta que aparezca "Yes" (Sí), y pulse ENTER para confirmar. El dispositivo estará ahora en modo Blackout. Para desactivar el modo Blackout, seleccione "No" y pulse Enter.

LED - Con esta función puede hacer que la pantalla LED se apague al cabo de 10 segundos.

1. Pulse el botón MENU hasta que aparezca "**LED**"; pulse ENTER.
2. En pantalla aparecerá “**ON**” u “**OFF**”. Pulse los botones ARRIBA o ABAJO para seleccionar "**ON**" y mantener la pantalla LED encendida todo el tiempo, u "**OFF**" para hacer que la pantalla LED se apague a los 10 segundos.
3. Pulse ENTER para confirmar. Para hacer que la pantalla LED reaparezca hasta que se apague, pulse cualquier botón.

DISP - Esta función girará la pantalla 180º.

1. Pulse el botón MENU hasta que aparezca "**DISP**"; pulse ENTER.
2. Pulse el botón ARRIBA para seleccionar "**DSIP**" y "voltear" la pantalla, o "**DISP**" para volver a cambiar de orientación la pantalla.
3. Pulse ENTER para confirmar.

PAN - Inversión de desplazamiento lateral

1. Pulse el botón de menú hasta que aparezca "pan" en la pantalla y pulse ENTER. En la pantalla aparecerá "sí" o "no".

2. Para activar la inversión de giro, pulse los botones ARRIBA o ABAJO hasta que aparezca "sí", y pulse ENTER para confirmar. Para desactivar la inversión del desplazamiento lateral, seleccione "no" y pulse ENTER.

MENÚ DE SISTEMA (continuación)

TILT - Inversión de Inclinación

1. Pulse el botón MENU hasta que aparezca "**TILT**"; pulse ENTER. En pantalla aparecerá "YES" o "NO".
2. Para activar la inversión de inclinación, pulse los botones ARRIBA o ABAJO hasta que aparezca "YES", y pulse ENTER para confirmar. Para desactivar la inversión de inclinación, seleccione "NO" y pulse Enter.

TEST - Esta función ejecutará un programa de autocomprobación. El programa de comprobación probará el movimiento de giro/inclinación y los colores.

1. Pulse el botón MENU hasta que aparezca "**TEST**"; pulse ENTER.
2. Ahora el dispositivo ejecutará una autocomprobación. Pulse MENU para salir.

TEMP - Con esta función puede comprobar la temperatura de cada dispositivo.

1. Pulse el botón MENU hasta que aparezca "**TEMP**"; pulse ENTER.
2. La temperatura del dispositivo se mostrará ahora en pantalla. Pulse MENU para salir.

FHRS - Con esta función puede hacer que se muestre por pantalla el tiempo de funcionamiento de la unidad.

1. Pulse el botón MENU hasta que aparezca "**FHRS**"; pulse ENTER.
2. El tiempo de funcionamiento del dispositivo se mostrará ahora en pantalla. Pulse MENU para salir.

VER - Con esta función puede hacer que se muestre por pantalla la versión de software de la unidad.

1. Pulse el botón MENU hasta que aparezca "**VER**"; pulse ENTER.
2. La versión de software aparecerá en pantalla. Pulse MENU para salir.

RSET - Use esta función para reiniciar la unidad.

1. Pulse el botón MENU hasta que aparezca "**RSET**"; pulse ENTER.
2. Ahora el dispositivo se reiniciará.

MENÚ DE AJUSTE DE INICIO

Para entrar en el submenú de ajuste inicial, pulse el botón ENTER durante al menos 5 segundos. En este submenú tendrá la posibilidad de ajustar las posiciones originales de desplazamiento lateral e inclinación y de la rueda de gobo.

PAN - Ajuste de la posición de desplazamiento lateral.

1. Pulse el botón ENTER durante al menos 5 segundos, luego pulse los botones ARRIBA o ABAJO para que aparezca "**PAN**"; pulse ENTER.
2. Pulse los botones ARRIBA o ABAJO para realizar los ajustes y pulse luego pulse ENTER para confirmar. Pulse el botón MENU durante un segundo para salir.

TILT - Ajuste de la posición de inclinación.

1. Pulse el botón ENTER durante al menos 5 segundos; luego pulse los botones ARRIBA o ABAJO para que se muestre "**TILT**"; pulse ENTER.

2. Pulse los botones ARRIBA o ABAJO para realizar los ajustes y pulse luego pulse ENTER para confirmar. Pulse el botón MENU durante un segundo para salir.

GOBO - Ajuste de la posición del gobo.

MENÚ DE AJUSTE DE INICIO (continuación)

1. Pulse el botón ENTER durante al menos 5 segundos; luego pulse los botones ARRIBA o ABAJO para que se muestre "**GOBO**"; pulse ENTER.
2. Pulse los botones ARRIBA o ABAJO para realizar los ajustes y pulse luego pulse ENTER para confirmar. Pulse el botón MENU durante un segundo para salir.

FUNCIONAMIENTO

Modos de funcionamiento: *el Inno Pocket Scan puede funcionar en tres modos diferentes. En cada modo puede hacer que el dispositivo funcione de forma independiente o en una configuración maestro/esclavo. Esta sección especificará las diferencias entre los modos de funcionamiento.*

• ***Modo Activo por sonido:***

El dispositivo reaccionará al sonido, moviéndose por los programas integrados.

• ***Modo Show:***

El dispositivo ejecutará uno de los 12 shows.

• ***Modo control DMX:***

Esta función le permitirá controlar los atributos de cada dispositivo individual con un controlador DMX-512 estándar.

Control DMX Universal: esta función le permite usar un controlador DMX-512 universal Elation® para controlar las secuencias y patrones, atenuador y estroboscopio. Un controlador DMX le permite crear programas únicos, hechos a la medida de sus necesidades particulares.

1. El Inno Pocket Scan tiene 6 canales DMX. Vea la página 11 para una descripción detallada de los valores y características DMX.
2. Para controlar su dispositivo en modo DMX, siga los procedimientos de instalación descritos en las páginas 5-6, así como las especificaciones de configuración incluidas con su controlador DMX.
3. 3. Use los deslizadores del controlador DMX para controlar las distintas características del dispositivo DMX.
4. Siga las instrucciones de la página 7 para establecer la dirección DMX.
5. Para tramos de cable más largos (más de 100 pies) use un terminador en el último dispositivo.
6. Para ayuda sobre el funcionamiento en modo DMX consulte el manual incluido con su controlador DMX.

Modo Activo por sonido: este modo posibilita que una sola o varias unidades enlazadas funcionen al ritmo de la música.

1. Pulse el botón MENU hasta que aparezca "**SOUN**" y pulse ENTER.. Pulse los botones ARRIBA o ABAJO hasta que aparezca "**ON**" en pantalla, y pulse ENTER.
2. Para ajustar el nivel de sensibilidad al sonido, pulse el botón MENU hasta que aparezca "**SENS**" y luego pulse ENTER. Utilice los botones ARRIBA o ABAJO para ajustar la sensibilidad al sonido, siendo "0" la menor sensibilidad y "100" la mayor sensibilidad. Pulse ENTER para establecer el nivel.

Modo Show: este modo posibilita que una o varias unidades enlazadas ejecute(n) uno de los 12 shows que usted elija. El Modo Show se puede ejecutar con o sin activación por sonido.

1. Pulse el botón MENU hasta que aparezca "**SHND**" y pulse ENTER.
2. Pulse los botones ARRIBA o ABAJO para encontrar el show deseado y pulse ENTER; luego, pulse y mantenga pulsado el botón MENU durante al menos 3 segundos para activar. Después de haber configurado el show deseado, se puede cambiar en cualquier momento usando los botones ARRIBA o ABAJO.

CONFIGURACIÓN MAESTRO-ESCLAVO

Configuración Maestro-Esclavo esta función le permitirá enlazar hasta 16 unidades y hacerlas funcionar sin un controlador. Las unidades se activarán por el sonido. En una configuración Maestro/Esclavo, una unidad actuará como unidad de control y las otras reaccionarán a los programas de la unidad de control. Cualquier unidad puede actuar como Maestro o como Esclavo.

1. Usando cables de datos DMX certificados, enlace sus unidades por medio del conector XLR en la parte posterior de las unidades. Recuerde que el conector XLR macho es la entrada y el conector XLR hembra es la salida. La primera unidad de la cadena (maestro) usará solamente el conector XLR hembra. La última unidad de la cadena usará solamente el conector XLR macho. Para tramos de cable más largos, sugerimos un terminador en el último dispositivo.
2. Configure la unidad Maestro con el modo de funcionamiento deseado.

CONFIGURACIÓN MAESTRO-ESCLAVO (continuación)

3. En la unidad esclavo, pulse el botón MENU hasta que la pantalla muestre "**SLND**", y pulse ENTER. Escoja "**SL 1**" o "**SL 2**" y pulse ENTER. Vea la página 8 para más información.
4. Las unidades esclavo seguirán ahora a la unidad Maestro.

CABLE DE ALIMENTACIÓN EN CADENA

Con esta función puede conectar un dispositivo a otro usando las conexiones IEC de entrada y salida. La cantidad que puede conectar es de 19 dispositivos como máximo para 120 V y de 35 dispositivos como máximo para 240 V. Después de haber alcanzado el número máximo de dispositivos, necesitará usar otra toma de alimentación. Tienen que ser los mismos dispositivos. NO mezcle dispositivos.

VALORES Y CARACTERÍSTICAS DMX

Canal	Valor	Función
1	0 - 255	DESPLAZAMIENTO LATERAL
2	0 - 255	INCLINACIÓN
3		ESTROBOSCOPIO
	0 - 7	BLACKOUT
	8 - 15	ABRIR
	16 - 131	ESTROBOSCOPIO LENTO - RÁPIDO
	132 - 139	ABRIR
	140 - 181	ABRIR LENTO - CERRAR RÁPIDO
	182 - 189	ABRIR
	190 - 231	ABRIR RÁPIDO - CERRAR LENTO
	232 - 239	ABRIR
	240 - 247	ESTROBOSCOPIO ALEATORIO
	248 - 255	ABRIR
4		RUEDA DE COLOR
	0 - 7	ABRIR
	8 - 14	GOBO 1 AMARILLO
	15 - 21	GOBO 2 ROJO
	22 - 28	GOBO 3 VERDE
	29 - 35	GOBO 4 AZUL
	36 - 42	GOBO 5 RGB
	43 - 49	GOBO 6 UV
	50 - 56	GOBO 7 AZUL CLARO
	57 - 63	GOBO 8 UV & AZUL CLARO
	64 - 71	ABRIR SHAKE
	72 - 78	GOBO 1 SHAKE AMARILLO
	79 - 85	GOBO 2 SHAKE ROJO
	86 - 92	GOBO 3 SHAKE VERDE
	93 - 99	GOBO 4 SHAKE AZUL
	100 - 106	GOBO 5 SHAKE RGB
	107 - 113	GOBO 6 SHAKE UV
	114 - 120	GOBO 7 SHAKE AZUL CLARO
	121 - 127	GOBO 8 SHAKE UV & AZUL CLARO
	128 - 255	GIRO RUEDA DE GOBO LENTO - RÁPIDO
5	0- 255	ATENUADOR MAESTRO 0% - 100%

6		MODO ATENUADOR
	0 - 20	ESTÁNDAR
	21 - 40	ESCENARIO
	41 - 60	TV
	61 - 80	ARQUITECTÓNICO
	81 - 100	TEATRO
	101 - 255	CONFIGURACIÓN DE ATENUADOR POR DEFECTO

MANDO A DISTANCIA UC IR

El mando a distancia por infrarrojos **UC-IR** le proporciona control sobre varias funciones (ver más abajo). Para controlar el dispositivo, debe apuntar con el mando al frontal del aparato y no encontrarse a más de 30 pies de distancia.

STAND BY: pulsando este botón dejará la unidad en oscuridad total (blackout).

FULL ON: deje pulsado este botón para encender completamente la unidad. Cuando libere el botón, la unidad volverá a su estado anterior.

FADE/GOBO: pulse este botón para entrar en el modo Gobo. Utilice los botones 1-9 para seleccionar el gobo deseado. Ajuste la intensidad de luz usando los botones numéricos o usando los botones “DIMMER +” y “DIMMER -”.

“**DIMMER +**” **y** “**DIMMER -**”**:** utilice estos botones para ajustar la intensidad de la luz y para ajustar la velocidad del estroboscopio.

STROBE: este botón activará el efecto estroboscopio. Si pulsa y mantiene pulsado este botón, la unidad empezará a destellar.

COLOR: este botón no tiene función.

1-9: cuando esté en modo Gobo o en modo Color, estos botones le permitirán seleccionar un gobo o un color.

SOUND ON & OFF: estos botones activan y desactivan el modo activo por sonido.

SHOW: este botón activa el modo Show. Utilice los botones 1-9 para seleccionar el show deseado.

GRÁFICA FOTOMÉTRICA

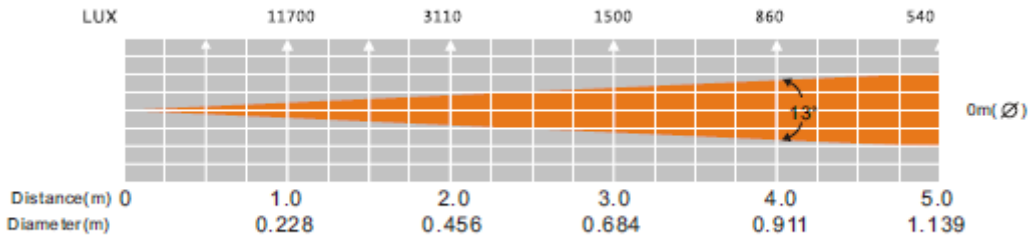

GRÁFICA DE CURVA DE ATENUADOR

Atenuador

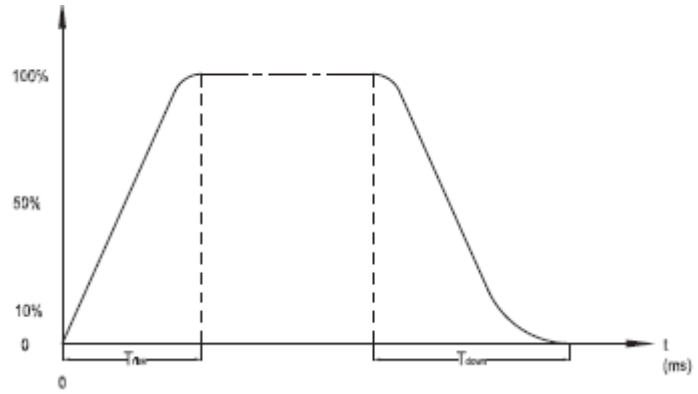

Efecto aumento gradual	0 255 0S(Tiempo de fade)		0 255 1S (Tiempo de fade}	
	T subida	**T** bajada	**T** subida	**T** bajada
Estándar	0	0	0	0
Escenario	780	1100	1540	1660
TV	1180	1520	1860	1940
Arquitectónica	1380	1730	2040	2120
Teatro	1580	1940	2230	2280

SUSTITUCIÓN DEL FUSIBLE

Localice y quite el cable de alimentación de la unidad. Una vez haya quitado el cable, localice el portafusibles, ubicado dentro de la toma de alimentación. Inserte un destornillador de cabeza plana en la toma de alimentación y haga palanca suavemente para sacar el portafusibles. Quite el fusible fundido y sustitúyalo por uno nuevo. El portafusibles tiene un enchufe incorporado para un fusible de repuesto; tenga cuidado de no confundir el fusible de repuesto con el fusible en funcionamiento.

LIMPIEZA

Limpieza del dispositivo: debido a residuos de niebla, humo y polvo, la limpieza de las lentes ópticas internas y externas ha de efectuarse periódicamente para optimizar la producción de luz. La frecuencia de la limpieza depende del entorno en el que funcione el dispositivo (p. ej., humo, residuos de niebla, polvo, condensación). En uso intensivo de sala, recomendamos una limpieza mensual. Una limpieza periódica le asegurará una larga vida y una luz intensa.

1. Use limpiacristales normal y un paño suave para pasarlo por el revestimiento exterior.
2. Use un pincel para limpiar los respiraderos de refrigeración y la rejilla del ventilador.
3. Limpie la óptica externa con limpiacristales y un paño suave cada 20 días.
4. Limpie la óptica interna con limpiacristales y un paño suave cada 30-60 días.
5. Asegúrese siempre de secar completamente todas las piezas antes de volver a enchufar la unidad.

RESOLUCIÓN DE PROBLEMAS

Resolución de problemas: a continuación se listan algunos problemas comunes que puede encontrar, con sus soluciones:

No sale luz de la unidad:

1. Asegúrese de que el fusible externo no está fundido. El fusible se encuentra en el panel inferior de la unidad.

2. Asegúrese de que el portafusibles está completa y adecuadamente fijado.

La unidad no responde al sonido:

1. Las bajas frecuencias (graves) deberían provocar que la unidad reaccionara al sonido.

Dar golpecitos en el micrófono, o sonidos tenues o agudos podrían no activar la unidad.

Modelo:	**Inno Pocket Scan**
Tensión:	100V ~ 240V/50~60Hz
LED:	1 LED de 12 W
Consumo de energía:	33 W
Cable de alimentación en cadena:	19 dispositivos máx. (120 V) 35 dispositivos máx. (230 V)
Dimensiones:	11,5"(L) x 5,25"(An) x 6,5"(Al) 294mm x 132mm x 165mm
Peso:	6 lb / 2,4 kg
Ángulo del haz:	14 grados
Fusible:	3,15 amperios
Ciclo de trabajo:	Ninguno
DMX:	6 canales DMX
Gobos/Colores:	8 gobos/colores fijos + foco/blanco
Activo por sonido:	Sí
Posición de funcionamiento:	Cualquier posición segura y estable

Detección automática de la tensión: *este dispositivo contiene un conmutador de tensión automático, que detectará automáticamente la tensión cuando se conecte a la fuente de alimentación*

Tenga en cuenta: *las especificaciones y mejoras en el diseño de esta unidad, así como este manual, están sujetos a cambio sin previo aviso por escrito.*

ROHS - Una magnífica contribución para la conservación del medio ambiente

Estimado cliente:

La Unión Europea ha adoptado una directiva sobre la restricción / prohibición del uso de sustancias peligrosas. Esta directiva, conocida como RoHS, es un tema de debate frecuente en la industria electrónica.

Restringe, entre otras cosas, seis materiales: Plomo (Pb), Mercurio (Hg), cromo hexavalente (CR VI), cadmio (Cd), bifenilo polibromado como retardante de llama (PBB), difenilo polibromado, también como retardante de llama (PBDE). La directiva se aplica a casi todos los dispositivos eléctricos y electrónicos cuyo modo de funcionamiento implique campos eléctricos o electromagnéticos - para abreviar: toda clase de aparatos electrónicos que nos rodean en casa y en el trabajo.

Como fabricantes de los productos de las marcas AMERICAN AUDIO, AMERICAN DJ, ELATION Professional y ACCLAIM Lighting, estamos obligados a acatar la directiva RoHS. Así pues, tan tempranamente como dos años antes de que la directiva estuviera en vigor, comenzamos nuestra búsqueda de materiales y procesos de producción alternativos, respetuosos con el medio ambiente.

Mucho antes de que la directiva RoHS tuviera efecto, todos nuestros productos ya se fabricaban cumpliendo las normas de la Unión Europea. Con auditorías regulares y pruebas de materiales, podemos seguir asegurando que los componentes que usamos cumplen con la RoHS y que el proceso de fabricación, hasta donde el avance de la tecnología nos permite, es respetuoso con el medio ambiente.

La directiva RoHS es un paso importante para la protección de nuestro entorno. Nosotros, como fabricantes, nos sentimos obligados a hacer nuestra contribución al respecto.

RAEE – Residuos de Aparatos Eléctricos y Electrónicos

Cada año, miles de toneladas de componentes electrónicos, que son perjudiciales para el medio ambiente, terminan en los vertederos de basura de todo el mundo. Para asegurar la mejor eliminación o recuperación posible de componentes electrónicos, la Unión Europea ha adoptado la directiva RAEE.

El sistema RAEE (Residuos de Aparatos Eléctricos y Electrónicos) se puede comparar con el sistema de "Punto limpio" que se ha venido usando durante varios años. Los fabricantes tienen que hacer su contribución para el tratamiento de residuos en el momento que lanzan el producto. Los recursos monetarios que se obtienen así se aplicarán al desarrollo de un sistema común de gestión de los residuos. De ese modo podemos asegurar un programa de limpieza y reciclaje respetuoso con la profesión y con el medio ambiente.

Como fabricantes, formamos parte del sistema alemán de EAR, y a él aportamos nuestra contribución.

(Registro en Alemania: DE41027552)

Esto significa que todos los productos de AMERICAN DJ y AMERICAN AUDIO se pueden dejar en los puntos de recogida sin coste, y que se usarán en el programa de reciclaje. De los productos de ELATION Professional, que son usados solo por profesionales, dispondremos nosotros. Por favor, envíenos los productos Elation directamente a nosotros al final de su vida útil para que podamos eliminarlos profesionalmente.

Como la RoHS de más arriba, la directiva RAEE supone una importante contribución para la protección del medio ambiente y nos alegra ayudar a limpiar nuestro entorno con este sistema de eliminación.

Estaremos encantados de responder cualquiera de sus preguntas y recibiremos sus sugerencias en: info@americandj.eu

A.D.J. Supply Europe B.V.
Junostraat 2
6468 EW Kerkrade
Países Bajos
www.americandj.eu