HQ POWER™

VDPLDF1

RGB LED DANCEFLOOR

DALLE À LED RGB POUR PISTE DE DANSE

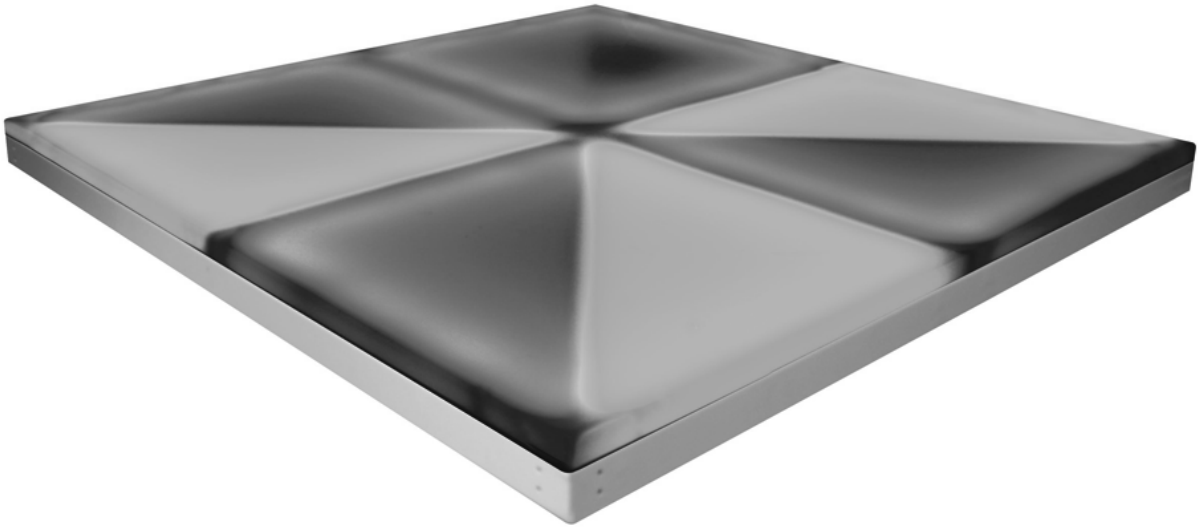

USER MANUAL

NOTICE D'EMPLOI

MANUAL DEL USUARIO

CE

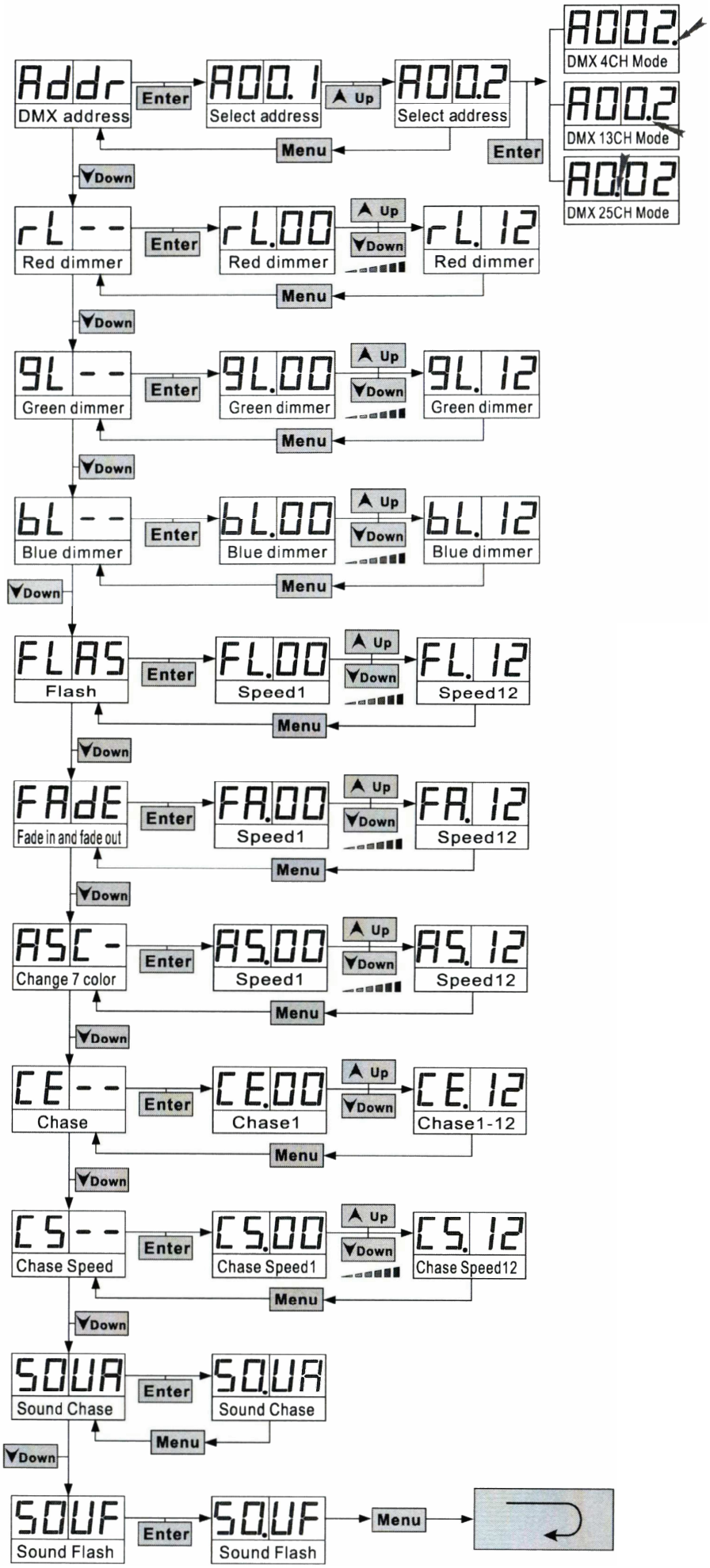
Addr
DMX address
Enter
A00.1
Select address
Up
A00.2
Select address
Menu
Enter
A002.
DMX 4CH Mode
A00.2
DMX 13CH Mode
A0.02
DMX 25CH Mode
Down
rL--
Red dimmer
Enter
rL.00
Red dimmer
Up
Down
rL.12
Red dimmer
Menu
Down
gL--
Green dimmer
Enter
gL.00
Green dimmer
Up
Down
gL.12
Green dimmer
Menu
Down
bL--
Blue dimmer
Enter
bL.00
Blue dimmer
Up
Down
bL.12
Blue dimmer
Menu
Down
FLAS
Flash
Enter
FL.00
Speed1
Up
Down
FL.12
Speed12
Menu
Down
FAdE
Fade in and fade out
Enter
FA.00
Speed1
Up
Down
FA.12
Speed12
Menu
Down
ASC-
Change 7 color
Enter
AS.00
Speed1
Up
Down
AS.12
Speed12
Menu
Down
CE--
Chase
Enter
CE.00
Chase1
Up
Down
CE.12
Chase1-12
Menu
Down
CS--
Chase Speed
Enter
CS.00
Chase Speed1
Up
Down
CS.12
Chase Speed12
Menu
Down
SOUA
Sound Chase
Enter
SO.UA
Sound Chase
Menu
Down
SOUF
Sound Flash
Enter
SO.UF
Sound Flash
Menu

VDPLDF1 – RGB LED DANCEFLOOR

1. Introduction

To all residents of the European Union
Important environmental information about this product

This symbol on the device or the package indicates that disposal of the device after its lifecycle could harm the environment.
Do not dispose of the unit (or batteries) as unsorted municipal waste; it should be taken to a specialized company for recycling.
This device should be returned to your distributor or to a local recycling service.
Respect the local environmental rules.
If in doubt, contact your local waste disposal authorities.

Thank you for choosing HQPOWER! Please read the manual thoroughly before bringing this device into service. If the device was damaged in transit, don't install or use it and contact your dealer.

2. Safety Instructions

Be very careful during the installation: touching live wires can cause life-threatening electroshocks.

Keep this device away from rain and moisture.

Unplug the mains lead before opening the housing.

- Damage caused by disregard of certain guidelines in this manual is not covered by the warranty and the dealer will not accept responsibility for any ensuing defects or problems.
- A qualified technician should install and service this device.
- This device falls under protection class I. It is therefore essential that the device be earthed. Have a qualified person carry out the electric connection.
- Make sure that the available voltage does not exceed the voltage stated in the specifications of this manual.
- Do not crimp the power cord and protect it against damage. Have an authorised dealer replace it if necessary.
- Do not look directly at the light source as sensitive people may go into epileptic seizure if they do.
- Note that damage caused by user modifications to the device is not covered by the warranty.
- Keep the device away from children and unauthorised users.

3. General Guidelines

- This device is designed for professional use on stage, in discos, theatres, etc. The **VDPLDF1** should only be used indoors with an alternating current of max. 240VAC/50Hz.
- Lighting effects are not designed for permanent operation: regular operation breaks will prolong their lives.
- Do not shake the device. Avoid brute force when installing or operating the device.
- Familiarise yourself with the functions of the device before actually using it. Do not allow operation by unqualified people. Any damage that may occur will most probably be due to unprofessional use of the device.
- Use the original packaging if the device is to be transported.
- All modifications of the device are forbidden for safety reasons.
- Only use the device for its intended purpose. All other uses may lead to short circuits, burns, electroshocks, crash, etc. Using the device in an unauthorised way will void the warranty.

4. Installation

Connect the first floor to the power supply (100 ~ 240 VAC, 50 ~ 60 Hz). Connect the power output of the floor to the power input of the next floor.
Connect the DMX output from the controller to the DMX input of the first floor.
Connect the DMX output of the floor to the DMX input of the next floor.
Connect a maximum of 50 floors.

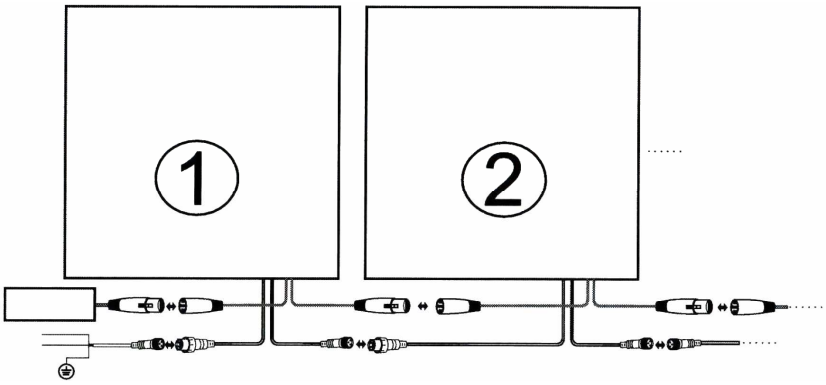

Fix two floors as illustrated on the right.

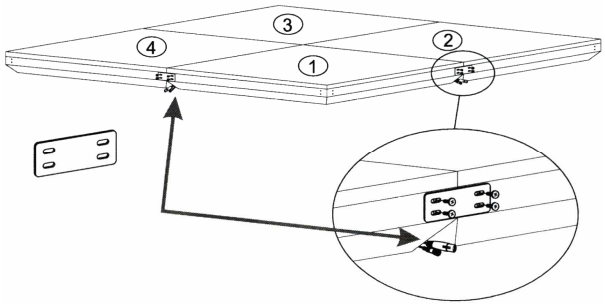

5. Use

Refer to page 2 for a complete overview of the menu.

Control Panel

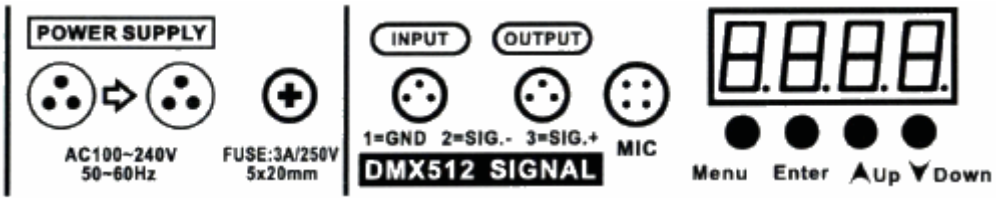

Enter and quit the menu with MENU, move through the menu and set the values with the arrows, confirm with ENTER.

Manual Mode

1	rL. 12	Red dimmer
2	gL. 12	Green dimmer
3	bL. 12	Blue dimmer

Auto Mode

1	FL. 12	Flash
2	FA. 12	Automatic fade in and fade out
3	A5. 12	Automatic 7-colour change
4	CE. 12	Chasing lights
5	C5. 12	Chasing speed

Sound-Controlled Mode

1	SO.UA	Sound-controlled chasing lights
2	SO.UF	Sound-controlled 7-colour flash

Master/Slave Mode

1	Master	Choose an above operation mode
2	Slave	A001

DMX Channel Values

Channel		From	To	Description
1		0	3	Light off
		4	9	Light on (channels 2 to 25: dimmer VALID)
		10	39	Strobe (channels 2 to 25: dimmer VALID)
		40	69	Fade in and out (channels 2 to 25: dimmer not VALID)
		70	99	Automatic 7-colour change (channels 2 to 25: dimmer not VALID)
		100	110	Chase 1
		111	121	Chase 2
		122	131	Chase 3
		133	143	Chase 4
		144	154	Chase 5
		155	165	Chase 6
		166	176	Chase 7
		177	187	Chase 8
		188	198	Chase 9
		199	209	Chase 10
		210	220	Chase 11
		221	231	Chase 12
		232	244	Chase 1 ~ 25 (channels 1 to 25 dimmer not VALID)
		245	250	Sound-activated chase
		251	255	Sound-activated strobe (channels 2 to 25 dimmer not VALID)
2				
	4-ch	0	255	(1 ~ 8) red dimmer
	13-ch	0	255	(1 ~ 2) red dimmer
	25-ch	0	255	(1) red dimmer
3				
	4-ch	0	255	(1 ~ 8) green dimmer
	13-ch	0	255	(1 ~ 2) green dimmer
	25-ch	0	255	(1) green dimmer
4				
	4-ch	0	255	(1 ~ 8) blue dimmer
	13-ch	0	255	(1 ~ 2) blue dimmer
	25-ch	0	255	(1) blue dimmer
5				
	13-ch	0	255	(3 ~ 4) red dimmer
	25-ch	0	255	(2) red dimmer
6				
	13-ch	0	255	(3 ~ 4) green dimmer
	25-ch	0	255	(2) green dimmer
7				

	13-ch	0	255	(3 ~ 4) blue dimmer
	25-ch	0	255	(2) blue dimmer
8				
	13-ch	0	255	(5 ~ 6) red dimmer
	25-ch	0	255	(3) red dimmer
9				
	13-ch	0	255	(5 ~ 6) green dimmer
	25-ch	0	255	(3) green dimmer
10				
	13-ch	0	255	(5 ~ 6) blue dimmer
	25-ch	0	255	(3) blue dimmer
…				
25				
	25-ch	0	255	(8) blue dimmer

DMX512 Connection

Connect the provided XLR cable to the female 3-pin XLR output of your controller and the other side to the male 3-pin XLR input of the **VDPLDF1**. Multiple **VDPLDF1**s can be linked through serial linking. The linking cable should be a two-core screened cable with XLR input and output connectors.

DMX512 Chain with Termination

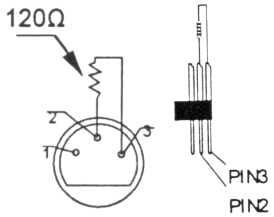

A DMX terminator is recommended for installations where the DMX cable has to run a long distance or is in an electrically noisy environment (e.g. discos). The terminator prevents corruption of the digital control signal by electrical noise. The DMX terminator is simply an XLR plug with a 120Ω resistor between pins 2 and 3, which is then plugged into the XLR output socket of the last device in the chain.
Please see illustrations.

DMX Start Address

All DMX-controlled devices need a digital start address so that the correct device responds to the signals. This start address is the channel number from which the device starts to “listen” to the DMX controller. Enter the correct number and read it from the display located on the base of the **VDPLDF1**.
You can use the same starting address for a whole group of devices or enter an individual one for every device. When all devices have the same address, all the **VDPLDF1**s will “listen” to the control signal on one particular channel. In other words: changing the settings of one channel will affect all devices simultaneously. If you set different addresses, each device will “listen” to a separate channel number. Changing the settings of one channel will only affect the device in question.
In the case of the 4-channel **VDPLDF1**, you will have to set the start address of the first **VDPLDF1** to 1, the second **VDPLDF1** to 5 (1 + 4), the third to 9 (5 + 4) and so on.

6. Cleaning and Maintenance

1. All screws should be tightened and free of corrosion.
2. The housing, visible parts, mounting supports and the installation location (e.g. ceiling, suspension, trussing) should not be deformed, modified or tampered with e.g. do not drill extra holes in mounting supports, do not change the location of the connections.
3. Moving mechanic parts must not show any signs of wear and tear.
4. The electric power supply cables must not show any damage. Have a qualified technician maintain the device.

5. Disconnect the device from the mains prior to maintenance activities.
6. Wipe the device regularly with a moist, lint-free cloth. Do not use alcohol or solvents.
7. There are no user-serviceable parts.
8. Contact your dealer for spare parts if necessary.

7. Technical Specifications

Power Supply	100 ~ 240 VAC; 50 ~ 60 Hz
Power Consumption	max. 80W
Fuse	3A, 250VAC (5 x 20mm) (order code **FF3N**)
LEDs	red: 256 pcs, green: 192 pcs, blue: 192 pcs
Floor Material	20 mm acrylic
Connection	3-pin XLR
Dimensions	1000 x 1000 x 100 mm
Total Weight	48 kg

Use this device with original accessories only. Velleman nv cannot be held responsible in the event of damage or injury resulted from (incorrect) use of this device.

For more info concerning this product, please visit our website www.hqpower.com.
The information in this manual is subject to change without prior notice.

VDPLDF1 – DALLE À LED RGB POUR PISTE DE DANSE

1. Introduction

Aux résidents de l'Union européenne
Des informations environnementales importantes concernant ce produit

Ce symbole sur l'appareil ou l'emballage indique que l'élimination d'un appareil en fin de vie peut polluer l'environnement.
Ne pas jeter un appareil électrique ou électronique (et des piles éventuelles) parmi les déchets municipaux non sujets au tri sélectif ; une déchèterie traitera l'appareil en question.
Renvoyer les équipements usagés à votre fournisseur ou à un service de recyclage local.
Il convient de respecter la réglementation locale relative à la protection de l'environnement.
En cas de questions, contacter les autorités locales pour élimination.

Nous vous remercions de votre achat ! Lire la présente notice attentivement avant la mise en service de l'appareil. Si l'appareil a été endommagé pendant le transport, ne pas l'installer et consulter votre revendeur.

2. Prescriptions de sécurité

Être prudent lors de l'installation : toucher un câble sous tension peut causer des électrochocs mortels.

Protéger l'appareil contre la pluie et l'humidité.

Débrancher le câble d'alimentation avant d'ouvrir le boîtier.

- La garantie ne s'applique pas aux dommages survenus en négligeant certaines directives de cette notice et votre revendeur déclinera toute responsabilité pour les problèmes et les défauts qui en résultent.
- Confier l'installation et l'entretien à un personnel qualifié.
- Cet appareil ressort à la classe de protection I, ce qui implique que l'appareil doit être mis à la terre. Un technicien qualifié doit établir la connexion électrique.
- La tension réseau ne peut pas dépasser la tension mentionnée dans les spécifications à la fin de cette notice.

- Le câble d'alimentation ne peut pas être replissé ou endommagé. Demander à votre revendeur de renouveler le câble d'alimentation si nécessaire.
- Ne pas regarder directement la source lumineuse comme ceci peut entraîner des crises d'épilepsie chez certains gens.
- Les dommages occasionnés par des modifications à l'appareil par le client, ne tombent pas sous la garantie.
- Garder votre **VDPLDF1** hors de la portée de personnes non qualifiées et de jeunes enfants.

3. Directives générales

- Cet appareil a été développé pour usage professionnel dans des discothèques, des théâtres, etc. Employer cet appareil à l'intérieur et avec l'adaptateur connecté à une source de courant CA de max. 230VCA / 50Hz.
- Un effet lumineux n'est pas conçu pour une opération continue. Des pauses régulières prolongeront sa vie.
- Éviter de secouer l'appareil et traiter l'appareil avec circonspection pendant l'installation et l'opération.
- Se familiariser avec le fonctionnement de l'appareil avant de l'utiliser. Ne pas permettre pas aux personnes non qualifiées d'opérer cet appareil. La plupart des dégâts sont causés par un usage non professionnel.
- Transporter l'appareil dans son emballage originel.
- Toute modification de l'appareil est interdite pour des raisons de sécurité.
- N'utiliser votre **VDPLDF1** qu'à sa fonction prévue. Tout autre usage peut causer des courts-circuits, des brûlures, des électrochocs etc. Un usage impropre annule d'office la garantie.

4. Installation

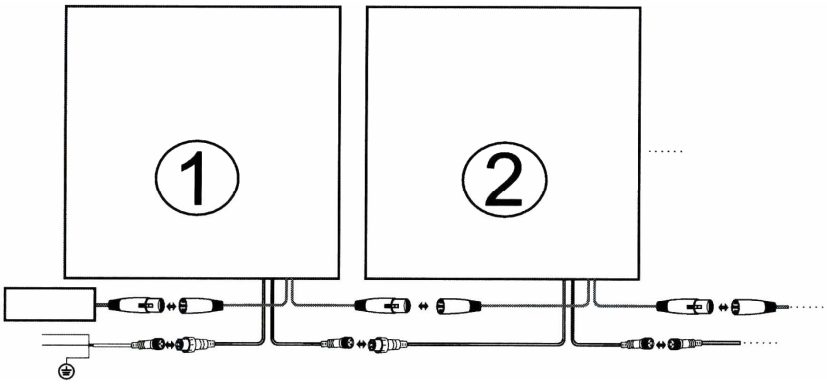

Raccorder la première dalle à l'alimentation (100 ~ 240 VCA, 50 ~ 60 Hz). Raccorder ensuite la sortie d'alimentation de la première dalle à l'entrée d'alimentation de la deuxième dalle et ainsi de suite.
Raccorder la sortie DMX du contrôleur à l'entrée DMX de la première dalle.
Raccorder la sortie DMX de cette première dalle à l'entrée DMX de la delle suivante et ainsi de suite.
Interconnecter un maximum de 50 dalles.

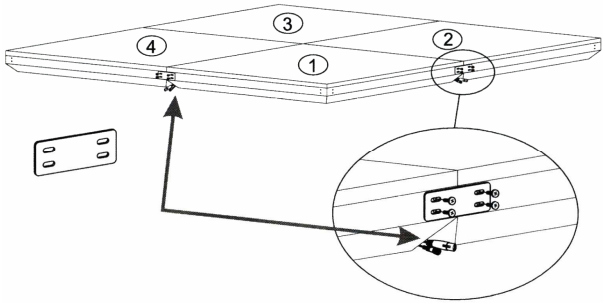

Fixer deux dalles comme illustré.

5. Emploi

Consulter la page 2 de cette notice pour un aperçu complet du menu.

Panneau de commande

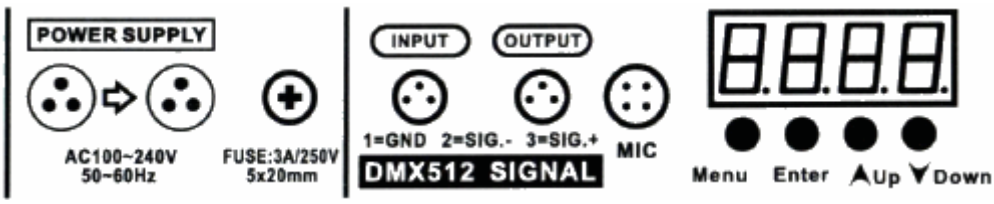

Accéder au et quitter le menu avec la touche MENU, se déplacer dans le menu et configurer les valeurs avec les flèches, confirmer avec ENTER.

Mode manuel

1	rL. 12	Graduateur rouge
2	9L. 12	Graduateur vert
3	bL. 12	Graduateur bleu

Mode automatique

1	FL. 12	Clignotement
2	FA. 12	Fondu automatique en ouverture et en fermeture
3	AS. 12	Transition 7 couleurs automatique
4	CE. 12	Poursuite
5	CS. 12	Vitesse de la poursuite

Mode à pilotage par le son

1	SOUA	Poursuite à pilotage par le son
2	SOUF	Transition 7 couleurs à pilotage par le son

Mode maître/esclave

1	Maître	Choisir un mode ci-dessus
2	Esclave	A001

Valeurs DMX par canal

Canal	De	À	Description
1	0	3	Éteint
	4	9	Allumé (canaux 2 to 25 : graduateur VALIDE)
	10	39	Stroboscope (canaux 2 à 25 : graduateur VALIDE)
	40	69	Fondu en ouverture et en fermeture (canaux 2 à 25: graduateur non VALIDE)
	70	99	Transition 7 couleurs automatique (canaux 2 à 25: graduateur non VALIDE)
	100	110	Poursuite 1
	111	121	Poursuite 2
	122	131	Poursuite 3
	133	143	Poursuite 4
	144	154	Poursuite 5
	155	165	Poursuite 6
	166	176	Poursuite 7
	177	187	Poursuite 8
	188	198	Poursuite 9
	199	209	Poursuite 10
	210	220	Poursuite 11
	221	231	Poursuite 12
	232	244	Poursuite 1 ~ 25 (canaux 1 à 25 : graduateur non VALIDE)
	245	250	Poursuite à pilotage par le son
	251	255	Stroboscope à pilotage par le son (canaux 2 à 25 : graduateur non VALIDE)

2				
	4 canaux	0	255	(1 ~ 8) graduateur rouge
	13 canaux	0	255	(1 ~ 2) graduateur rouge
	25 canaux	0	255	(1) graduateur rouge
3				
	4 canaux	0	255	(1 ~ 8) graduateur vert
	13 canaux	0	255	(1 ~ 2) graduateur vert
	25 canaux	0	255	(1) graduateur vert
4				
	4 canaux	0	255	(1 ~ 8) graduateur bleu
	13 canaux	0	255	(1 ~ 2) graduateur bleu
	25 canaux	0	255	(1) graduateur bleu
5				
	13 canaux	0	255	(3 ~ 4) graduateur rouge
	25 canaux	0	255	(2) graduateur rouge
6				
	13 canaux	0	255	(3 ~ 4) graduateur vert
	25 canaux	0	255	(2) graduateur vert
7				
	13 canaux	0	255	(3 ~ 4) graduateur bleu
	25 canaux	0	255	(2) graduateur bleu
8				
	13 canaux	0	255	(5 ~ 6) graduateur rouge
	25 canaux	0	255	(3) graduateur rouge
9				
	13 canaux	0	255	(5 ~ 6) graduateur vert
	25 canaux	0	255	(3) graduateur vert
10				
	13 canaux	0	255	(5 ~ 6) graduateur bleu
	25 canaux	0	255	(3) graduateur bleu
…				
25				
	25 canaux	0	255	(8) graduateur bleu

Connexion DMX512

Connecter le câble à fiche XLR inclus à la sortie XLR femelle à 3 broches de votre contrôleur et l'autre fiche XLR mâle à 3 broches à l'entrée du **VDPLDF1**. Il est possible de relier plusieurs **VDPLDF1** à partir d'une connexion sérielle. Utiliser un câble de connexion blindé à 2 conducteurs avec des connecteurs d'entrée et de sortie XLR.

Connexion DMX512 avec une résistance de terminaison

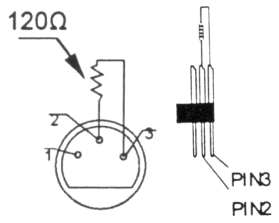

Une résistance de terminaison DMX est à recommander si le câble DMX doit couvrir une grande distance ou s'il est utilisé dans un environnement avec beaucoup de bruit électrique (p.ex. une discothèque). La résistance de terminaison prévient la corruption du signal de contrôle numérique par le bruit électrique. La résistance de terminaison DMX n'est rien d'autre qu'une fiche XLR avec une résistance de 120Ω de broche 2 vers broche 3 (voir illustration à gauche). Cette fiche XLR est connectée à la sortie XLR du dernier appareil de la série.

Adresse de départ DMX

Tous les appareils pilotés par un signal DMX demandent une adresse de départ DMX pour assurer que les appareils corrects réagissent sur les signaux de contrôle. Cette adresse de départ numérique indique le numéro de canal sur lequel l'appareil écoute le contrôleur DMX. Déterminez cette adresse avec les interrupteurs DIP au dos de l'appareil. Vous avez le choix entre une seule adresse de départ pour toute une série d'appareils ou une adresse de départ par appareil. Dans le cas d'une seule adresse, tous les appareils « écouteront » les mêmes signaux, sur un seul canal. Tous les appareils seront donc influencés lorsque vous changez les réglages d'un seul canal. Avec des adresses de départ individuelles, chaque appareil « écoutera » son propre canal. Par conséquent, un ajustement des réglages d'un canal n'influence que l'appareil sur ce canal.
Pour le **VDPLDF1** à 4 canaux, l'adresse de départ du premier appareil est 1, du deuxième 5 (1 + 4), du troisième 9 (5 + 4), etc.

6. Nettoyage et entretien

1. Serrer les écrous et les vis et vérifier qu'ils ne rouillent pas.
2. Le boîtier, les lentilles, les supports de montage et la construction portante ne peuvent pas être déformés, adaptés ou bricolés p.ex. pas de trous additionnels dans un support, ne pas déplacer les connexions etc.
3. Les parties mécaniques mobiles ne peuvent pas être usées ou bouger de manière irrégulière.
4. Les câbles d'alimentation ne peuvent pas être endommagés. Un technicien qualifié doit entretenir l'appareil.
5. Débrancher l'appareil avant de le nettoyer.
6. Essuyer l'appareil régulièrement avec un chiffon humide non pelucheux. Éviter l'usage d'alcool et de solvants.
7. Il n'y a aucune pièce maintenable par l'utilisateur.
8. Commander des pièces de rechange éventuelles chez votre revendeur.

7. Spécifications techniques

Alimentation	100 ~ 240 VCA ; 50 ~ 60 Hz
Consommation	max. 80W
Fusible	3A, 250VCA (5 x 20mm) (référence **FF3N**)
LED	rouge : 256 pcs, vert : 192 pcs, bleu : 192 pcs
Matériau	20 mm acrylique
Connexion	XLR à 3 broches
Dimensions	1000 x 1000 x 100 mm
Poids	48 kg

N'employer cet appareil qu'avec des accessoires d'origine. SA Velleman ne sera aucunement responsable de dommages ou lésions survenus à un usage (incorrect) de cet appareil.

Pour plus d'information concernant cet article, visitez notre site web www.hqpower.com.
Toutes les informations présentées dans cette notice peuvent être modifiées sans notification préalable.